РОСПАК ГРУПП

ОГНЕСТОЙКИЕ ОТДЕЛОЧНЫЕ МАТЕРИАЛЫ

Производство:

С 2006 года в содружестве с нашими партнёрами китайской компанией RPG Co.Ltd., мы успешно производим и импортируем в такие страны как Россия, Беларусь, Казахстан, Южная Корея и Япония исключительно высококачественный стекломагнезитовый лист (СМЛ). За годы кропотливой работы нами накоплен огромный опыт и выстроено предприятие обладающее на сегодняшний день, пожалуй, лучшей инженерно-технической, сырьевой и технологической базой среди аналогичных предприятий в КНР.

Что бы подчеркнуть высококачественные отличия нашего продукта было решено дать ему название **СМЛ Премиум - Эталон.** На основе СМЛ мы производим негорючие и влагостойкие декоративные панели **FPC (Fire Protect Color).**

Высокотехнологичный уровень производства, постоянный контроль качества продукции и ресурсная база компании позволяет нам с уверенностью смотреть в будущее.

Наша продукция.

СМЛ - Премиум Эталон это продукт высокого качества, показатель горючести НГ (негорючий материал), водоустойчивый. Имеет строгую геометрию по размерам, прочный, экологически безопасный.

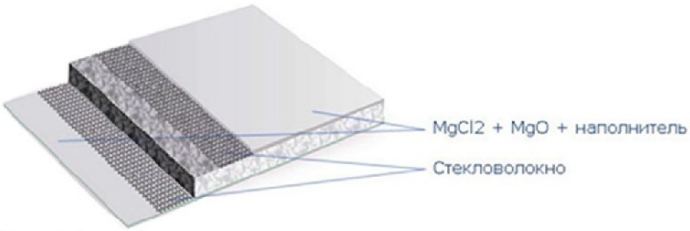

Панели компании Эр Пи Джи производятся на основе магнезиального вяжущего, различных наполнителей и армируются несколькими слоями стеклоткани. В состав материала не входят вредные для здоровья человека элементы в том числе асбест, при нагревании не выделяется токсичных веществ. Его сравнительные характеристики превосходят многие существующие листовые строительно-отделочные материалы. Панели имеют стандартный размер 2440х1220мм., изготавливаются толщиной 3, 6, 8, 10, 12 мм., (любая другая толщина изготавливается под заказ) и комплектуются системой крепежа.

Применение:

- строительство
- несъемная опалубка
- каркасное домостроение
- оконные и дверные откосы
- основа под укладку напольных покрытий
- обустройство кровли
- облицовка помещений с повышенной влажностью
- отделка помещений с повышенными требованиями к пожарной безопасности
- обустройство межкомнатных и офисных перегородок
- изготовление противопожарных дверей
- изготовления пожаробезопасной мебели

Технические характеристики СМЛ Премиум – Эталон

Особенности

Обладая гладкой без дефектов лицевой поверхностью, панель может окрашиваться или подвергаться другим видам финишной отделки как производственным, так и ручным способом. Плита хорошо поддается обработке, не гниет, устойчива к грибкам. Имеет строгую геометрию по размерам, легко пилится, сверлится, фрезеруется, значительно сокращает время на отделку.

Средняя плотнось панели по ГОСТ 19592-80	кг/м3	1008--1251
Предел прочности при изгибе по ГОСТ 19592-80	Мпа	9,6
Влажность панелей по ГОСТ 19592-80	W, %	14,0--16,1
Разбухание по толщине за 24 часа по ГОСТ 19592-80	%ср.	0,3
Водонасыщение по массе за 84 часа по ГОСТ 19592-80	%	21,3
Водопоглащение лицевой поверхности за 24 часа по ГОСТ 19592-80	%	5,0-5,02
Твердость лицевой поверхности по Моосу ГОСТ 27180-2001		2
Химическая стойкость лицевой поверхности:		
стойкость к действию растворов кислот, стойкость к действию щелочных растворов		изменение лицевой поверхности не обнаруженно
Фактическая средняя теплопроводность материала	Вт/(м К)	0,271
Показатель морозостойкости при 51 цикле замораживания-оттаивания по ТУ 5772-001-70162403-06		отсутствуют дефекты поверхности и изменения геометрической формы
Термическая стойкость панели по ТУ 5772-001-70162403-06:		
стойкость к действию температуры 100*С в течении 2часов		изменений поверхности образцов панелей не обнаруженно
предельные изменнения линейных размеров		предельные изменения линейных размеров панели не более 0,1%
Показатель потери при прокаливании панели при температуре 1000*С в течении 15 минут		потери при прокаливании составили 35% от сухого образца
Показатель звукоизоляция воздушного шума в третьоктавных полосах частот	Rw,, дБ	19
Потеря прочности при изгибе после испытаний на морозостойкость	%	6,7--19,2
Показатель ударной прочности панели ТУ 5772-001-70162403-06 и ГОСТ 9590-76		сколов и трещин не обнаружено
Показатель сопротивления паропроницания панелей по ГОСТ 25898-83	м2чПа/мг	0,102

Негорючая и влагостойкая декоративная панель

FPC (Fire Protect Color) – негорючий (НГ) и влагостойкий отделочный материал, производится на основе СМЛ Премиум – Эталон с нанесением специального акрилового покрытия. Идеально подходит для дошкольных, образовательных, медицинских учреждений, и других помещений высокой проходимости. Панели FPC препятствуют распространению огня в случае возникновения пожара, они легко моются и не теряют эстетичный вид долгое время. При облицовке фасадов зданий, панели покрываются особым составом, устойчивым к воздействию окружающей среды.

Разнообразность декора позволит подобрать подходящий цвет для любого помещения. Вариантов цвета множество: можно выбрать из каталога RAL, древодекор – имитирующий различные породы дерева, окраску под декоративную штукатурку.

Применение:

- облицовка стен зданий
- заполнение каркасов подвесных потолков
- изготовление межкомнатных, офисных перегородок
- отделка помещений с повышенными требованиями к пожарной безопасности
- облицовка помещений с повышенной влажностью
- изготовление противопожарных дверей
- обустройство эвакуационных выходов

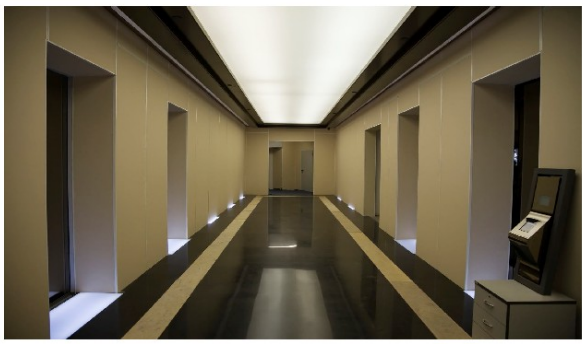

Удобство монтажа

Панели крепят через декоративны алюминиевый профиль:

1. **Омега-профиль** - служит для вертикального и горизонтального закрепления панелей.
2. **Пи–профиль** - применяется как декоративная заглушка в комплекте с Омега-профилем.
3. **L–профиль** – используется как соединительное крепеж для внутренних углов.
4. **F–профиль** - используется как соединительное крепеж для внешних углов.

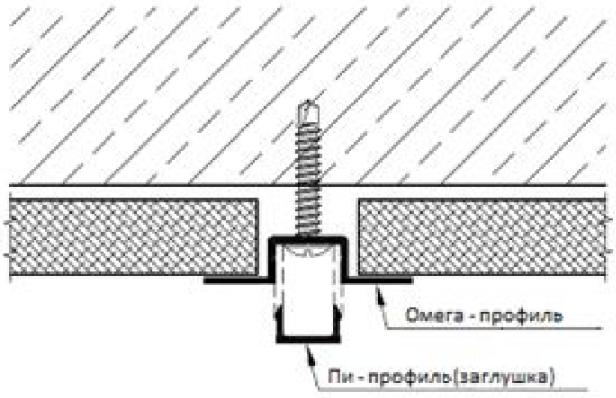

Омега-профиль и П-заглушка

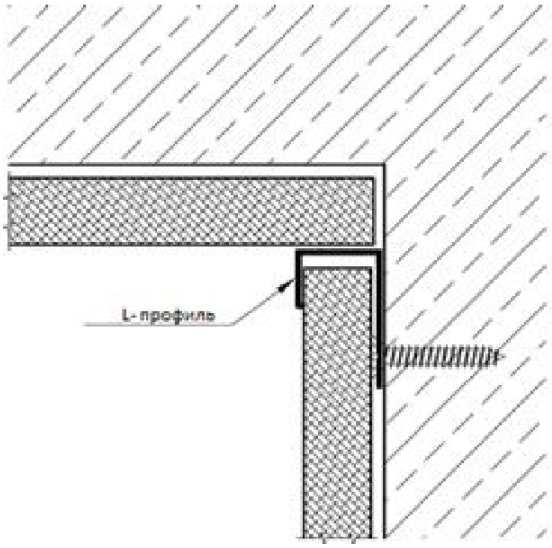

L-профиль

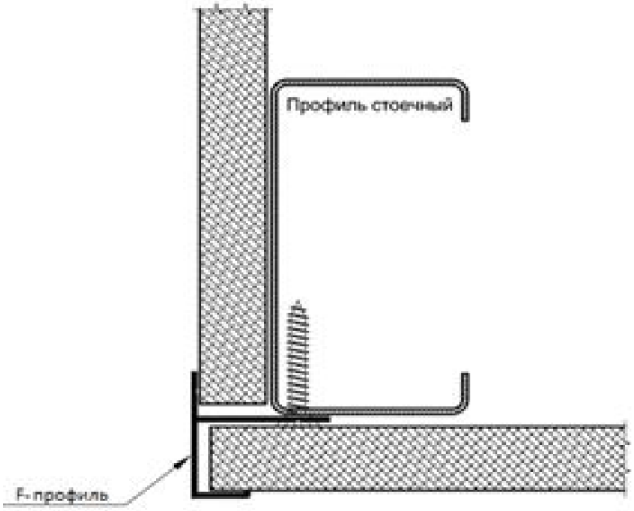

F-профиль

Прямое вертикальное или горизонтальное соединение панелей.

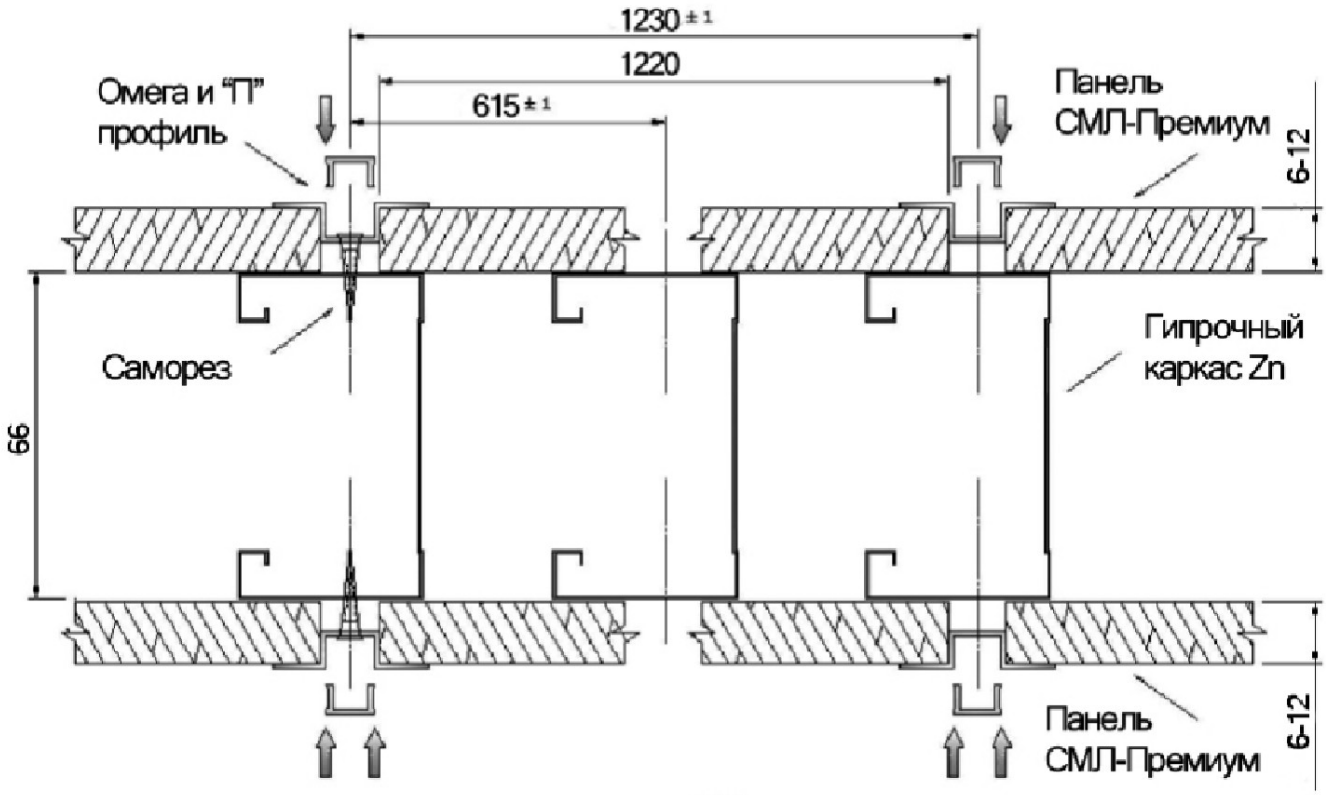

3(12)

Примыкание к стене, полу, потолку.

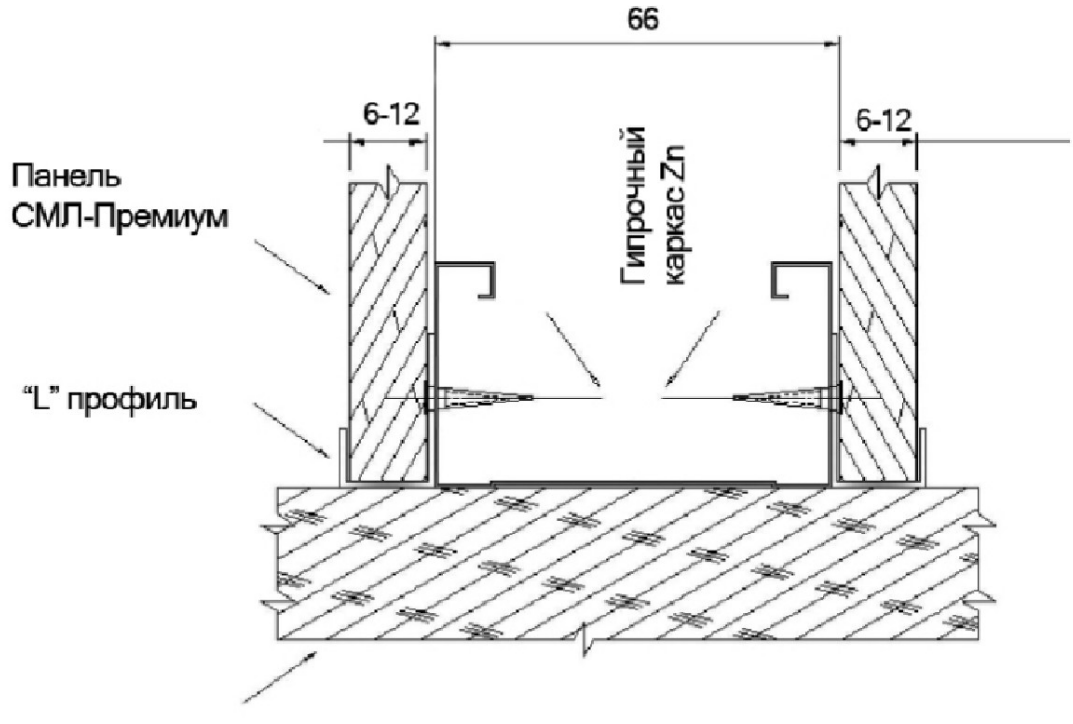

4(12)

Примыкание к полу при помощи плинтуса.

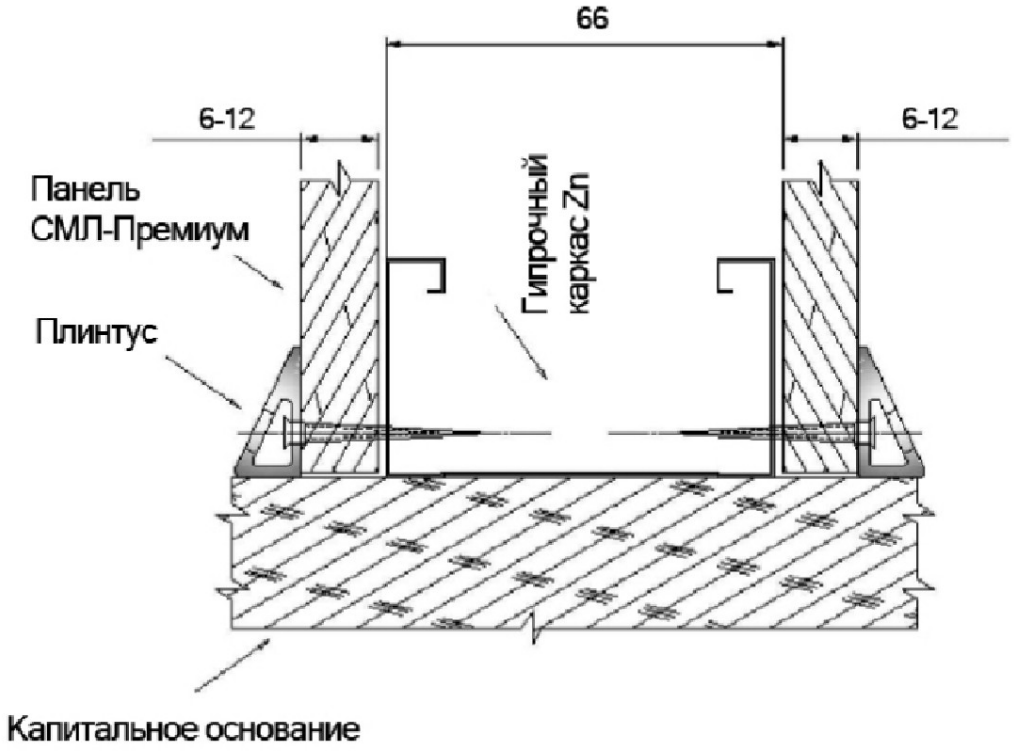

5(12)

Внутренний и внешний угол 90.°

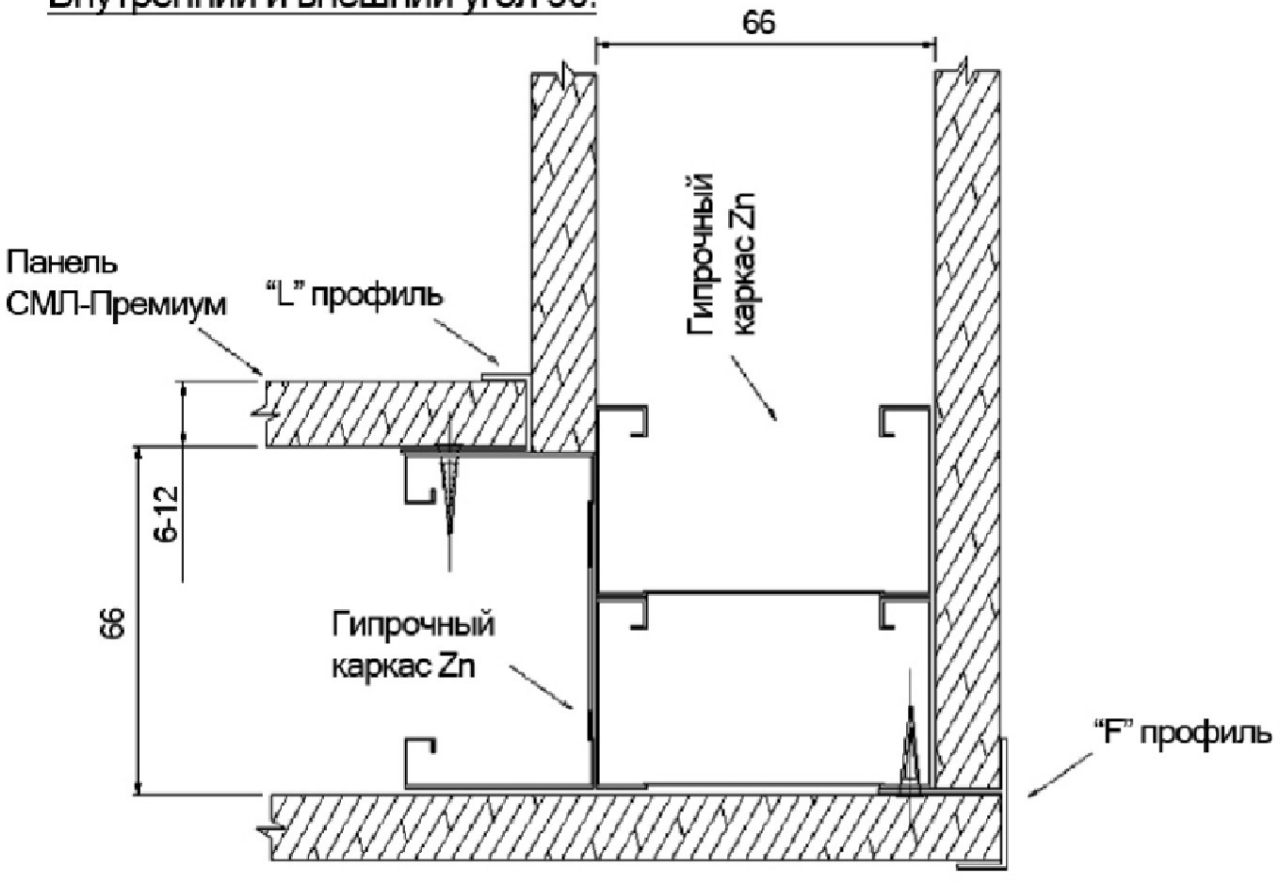

6(12)

Угол 135°.
Вариант 1.

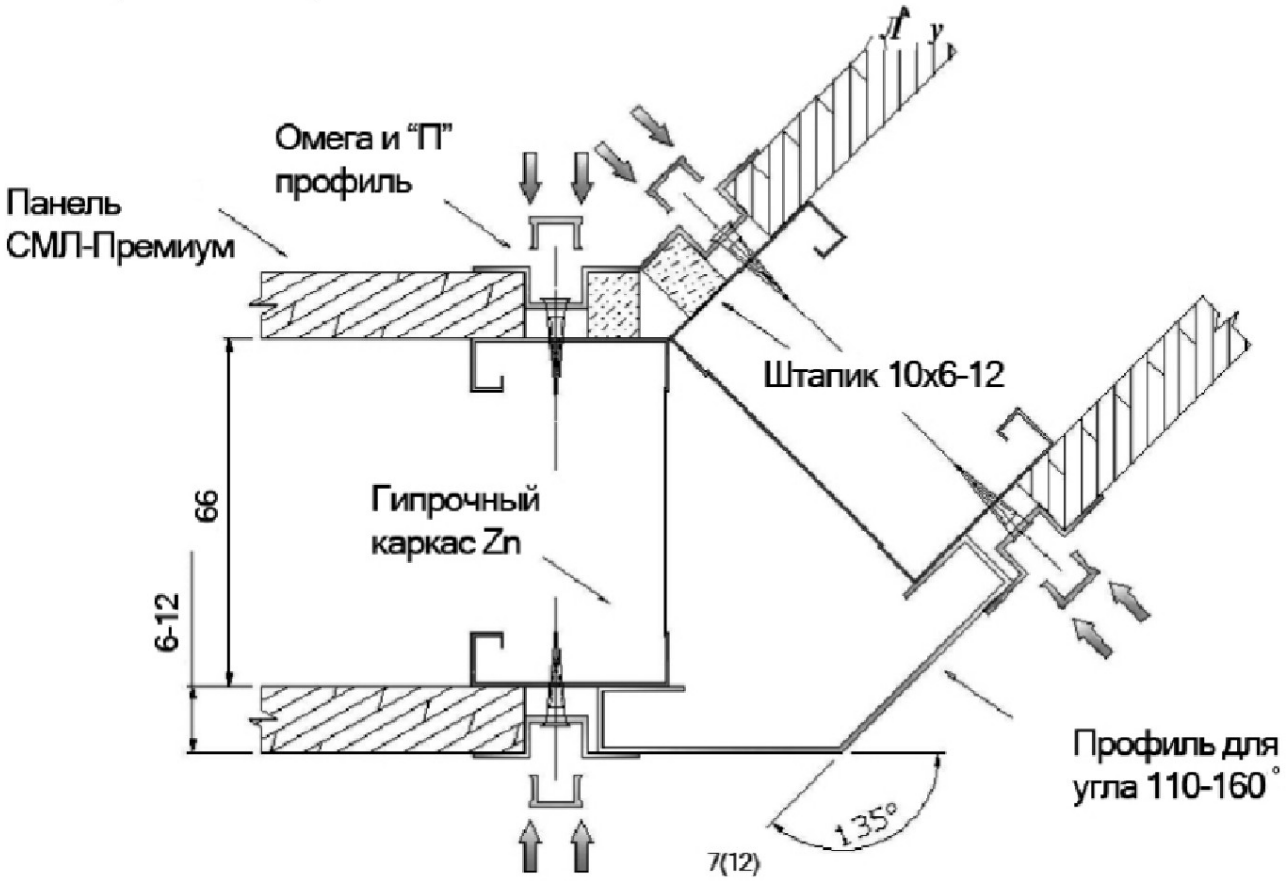

7(12)

Вариант 2.

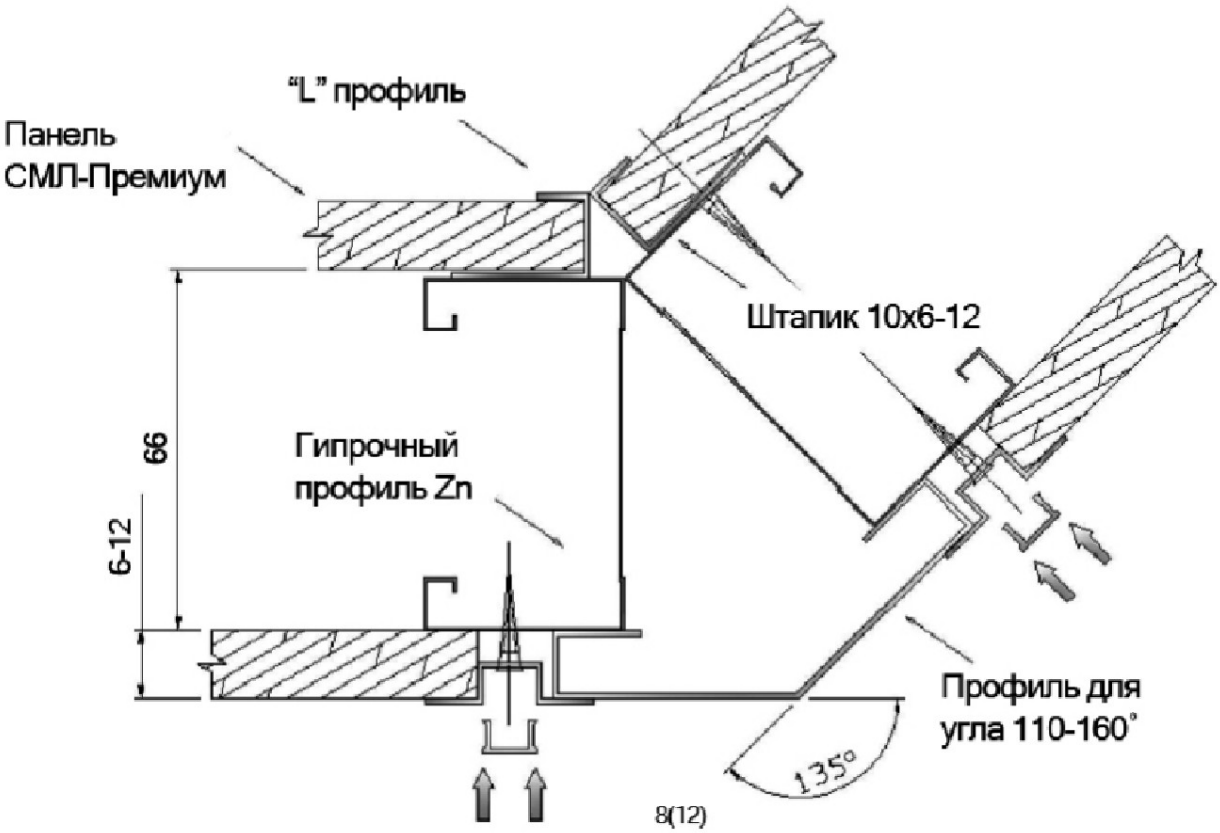

8(12)

Дверной блок.

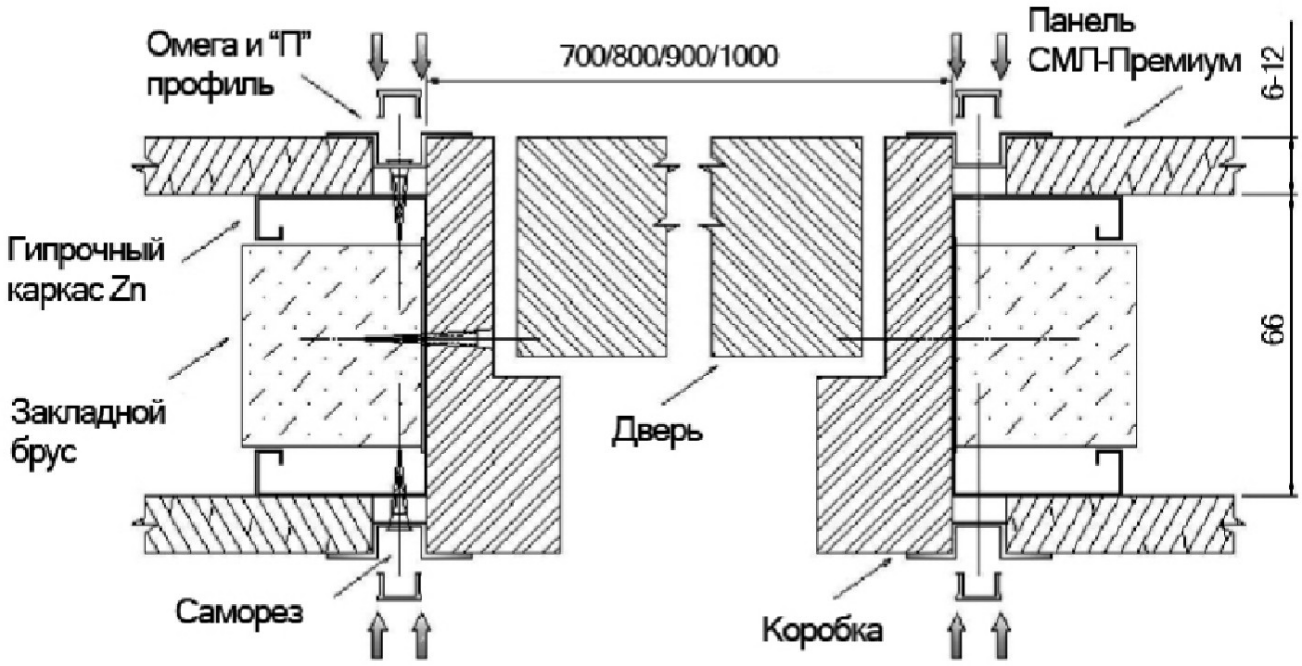

Вертикальный или горизонтальный торец.
Вариант 1.

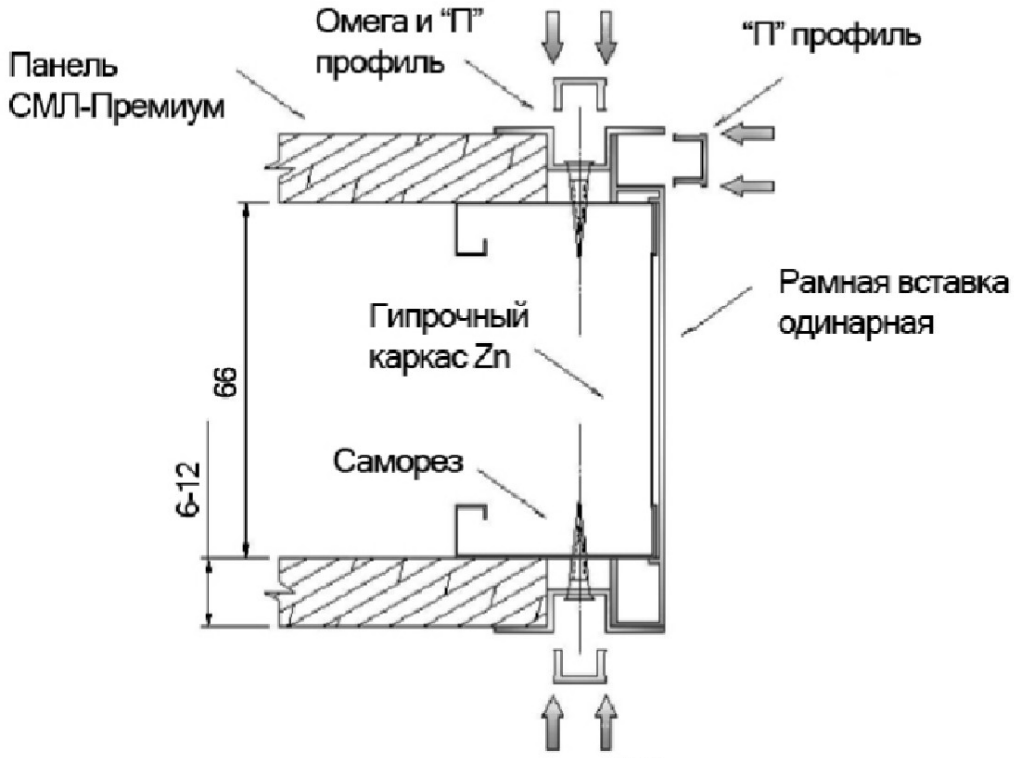

Вариант 2.

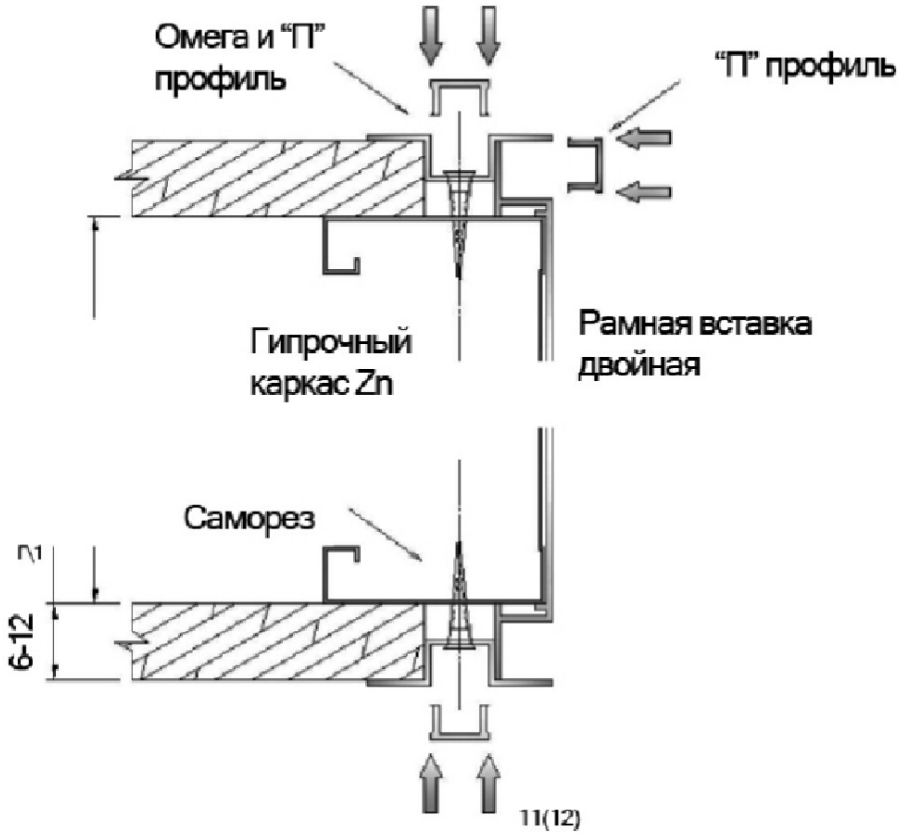

Вариант 3.

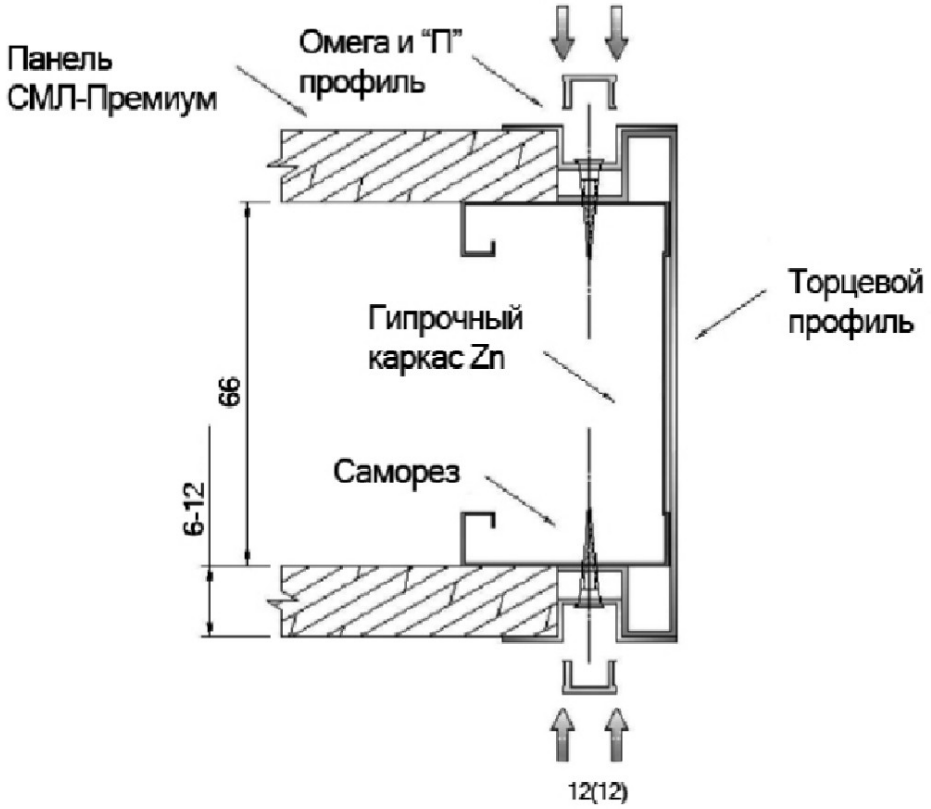

Каталог цветов

Панель окрашивается в любой цвет по **каталогу RAL**, а также цвета - имитирующие различные породы дерева.

Складская программа:

RAL 9016

RAL 1013

RAL 1015

RAL 1034

RAL 3015

RAL 6019

RAL 7047

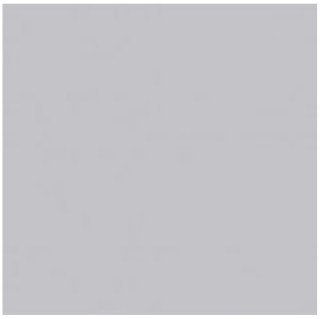

RAL 5024

Вишня

Ольха

Клен

Бук

Орех
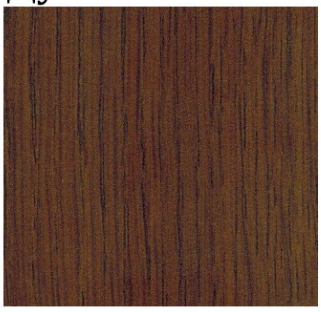
Дуб