Коньковый узел

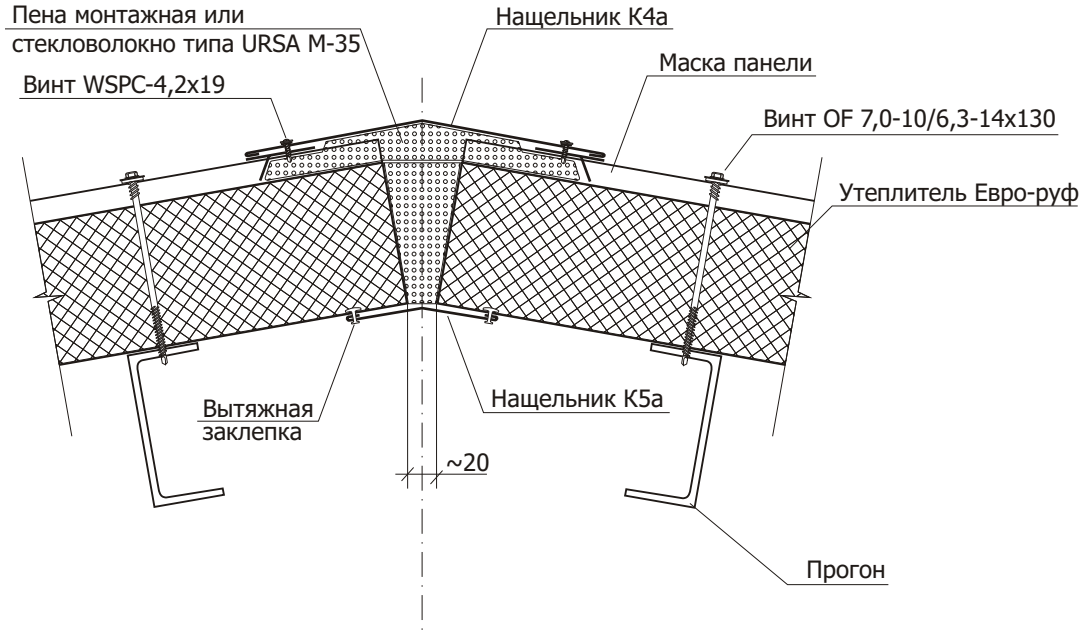

Нащельник К4а

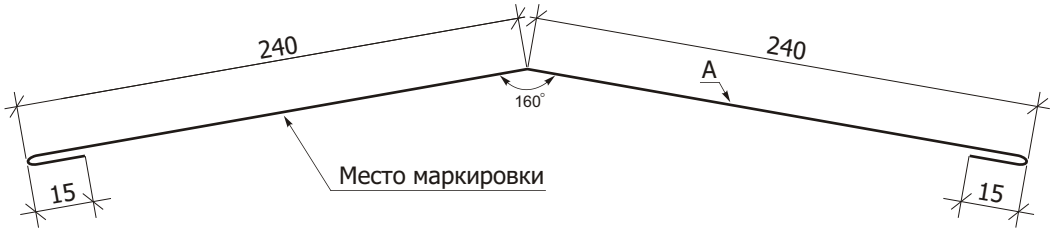

Нащельник К5а

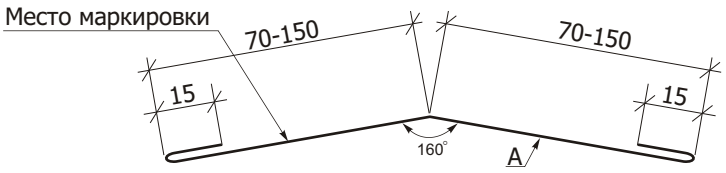

Маска панели

Коньковый узел односкатной крыши

Вариант 1

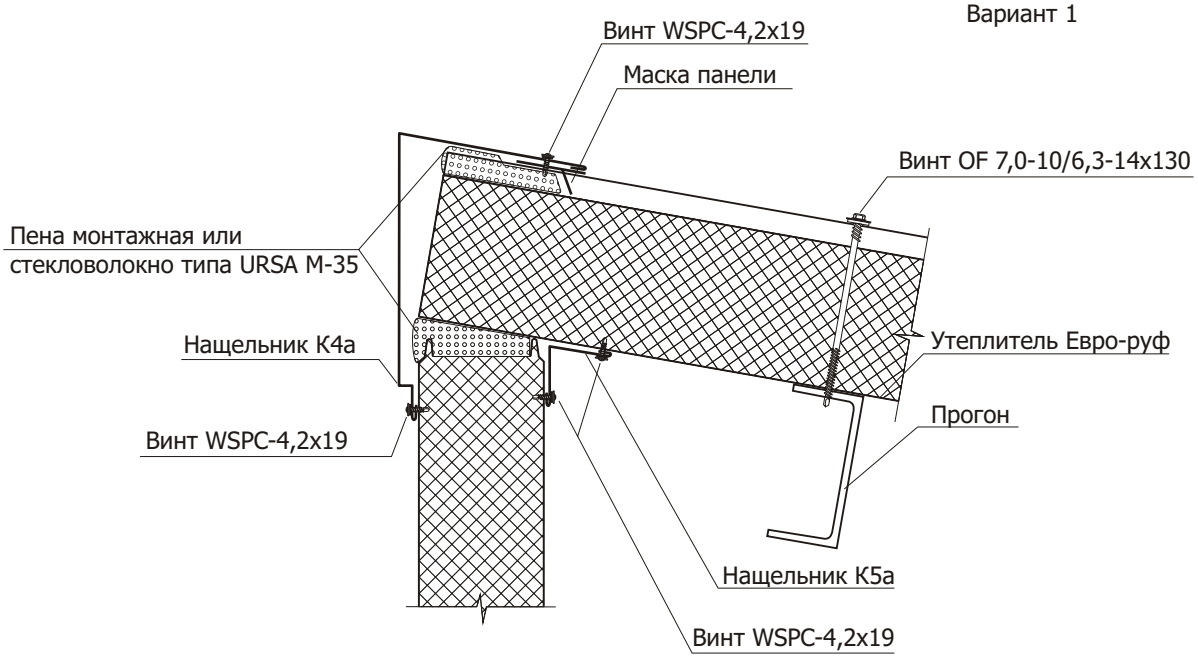

Вариант 2

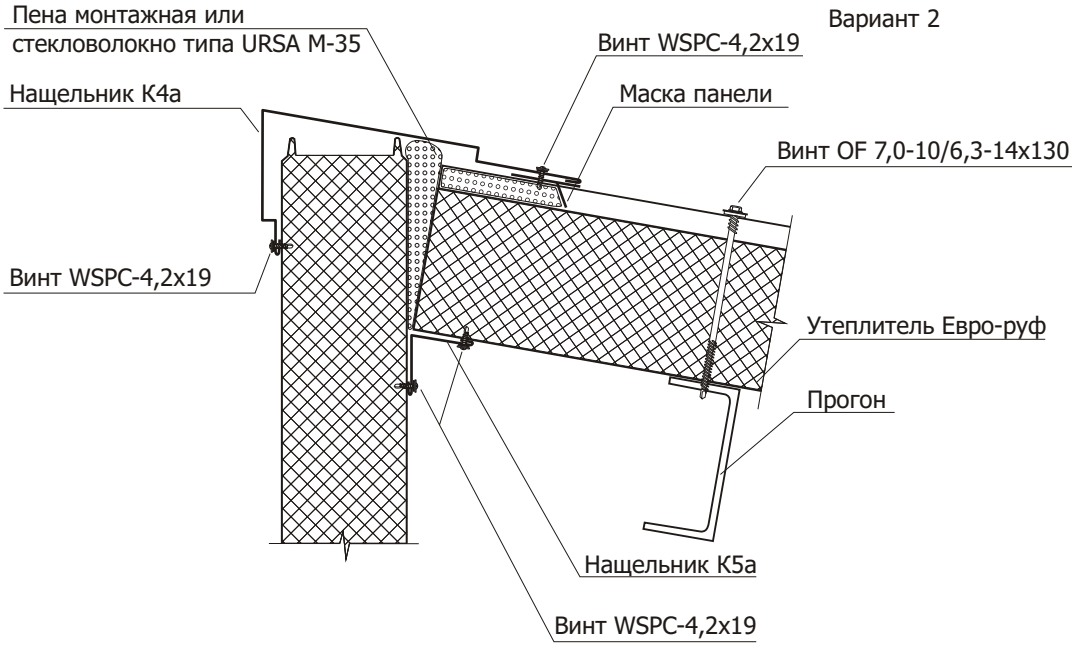

Маска панели

Кровельные панели могут поставляться с подрезанной внутренней облицовкой для устройства свеса (вырезка осуществляется на объекте)

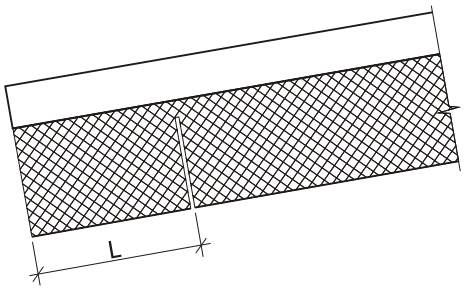

Подрезанная внутренняя облицовка
L = 80 - 290 мм

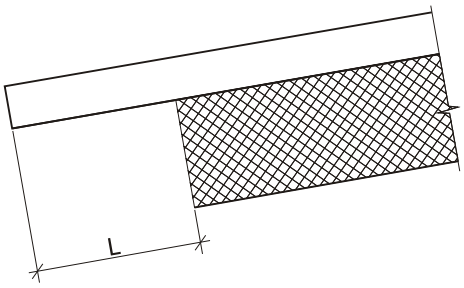

Вырезка
L = 80 - 290 мм

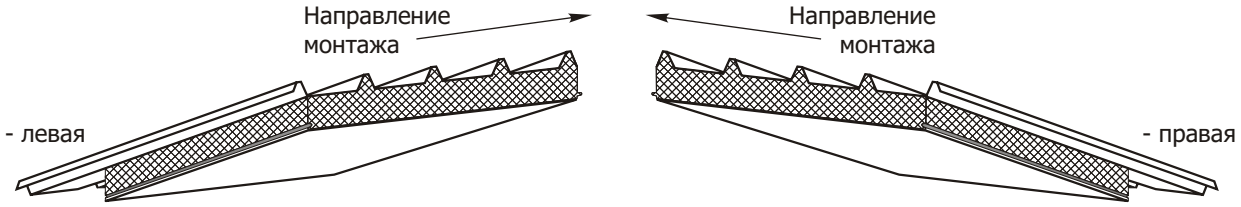

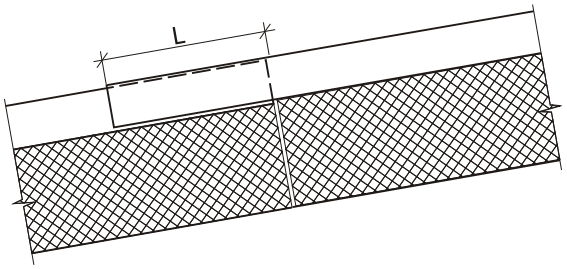

L = 80 - 290 мм

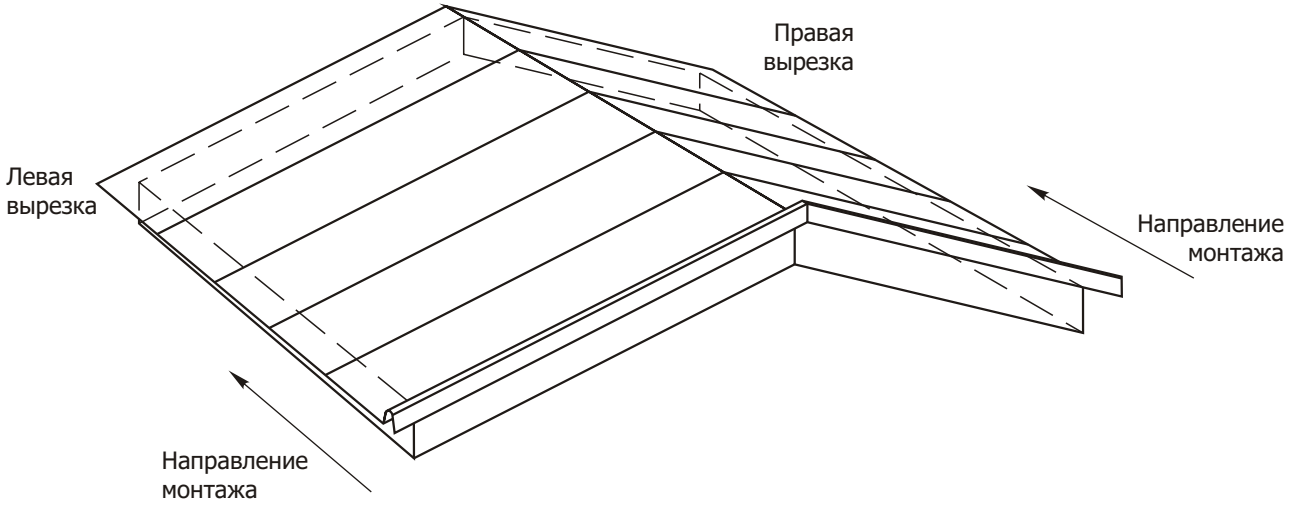

Примыкание крыши к стене

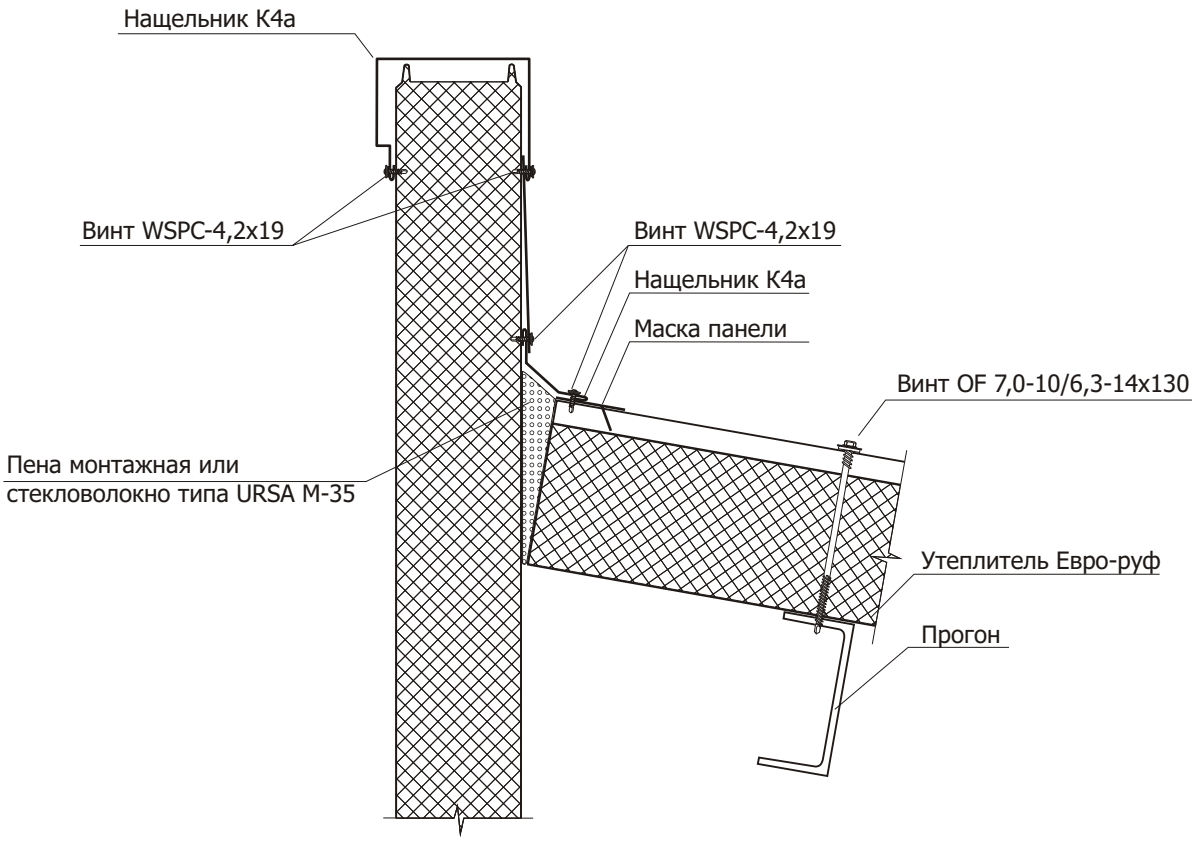

Нащельник

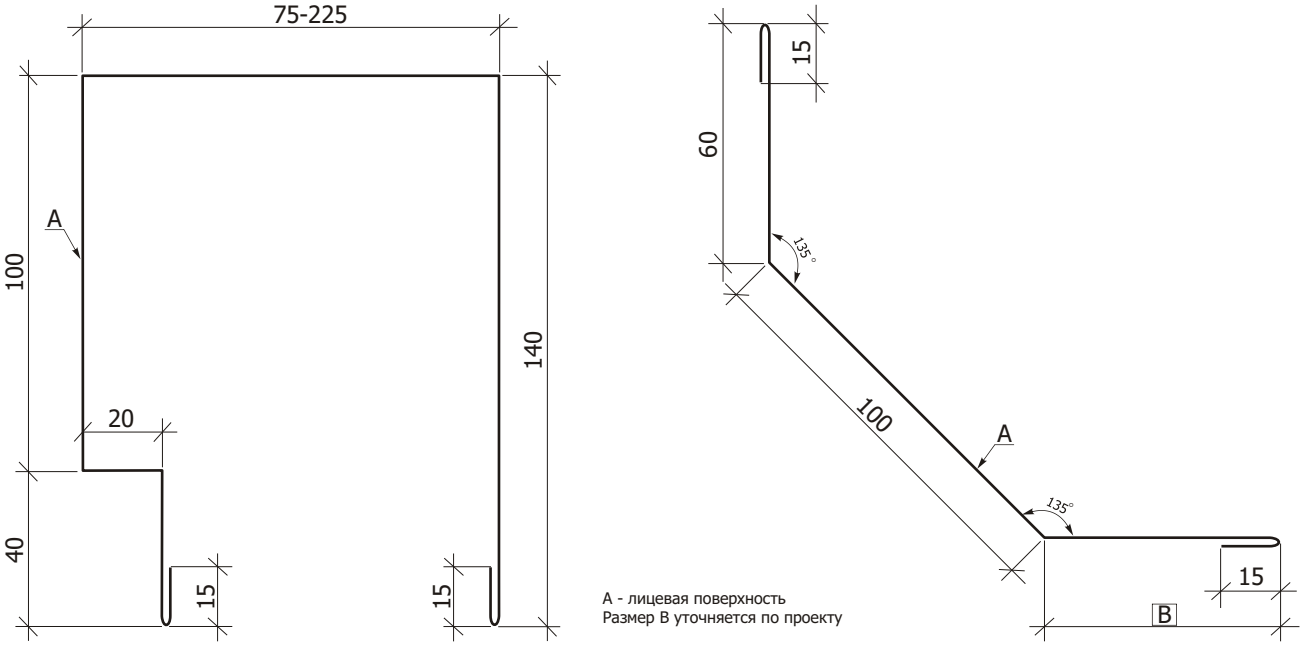

Маска панели

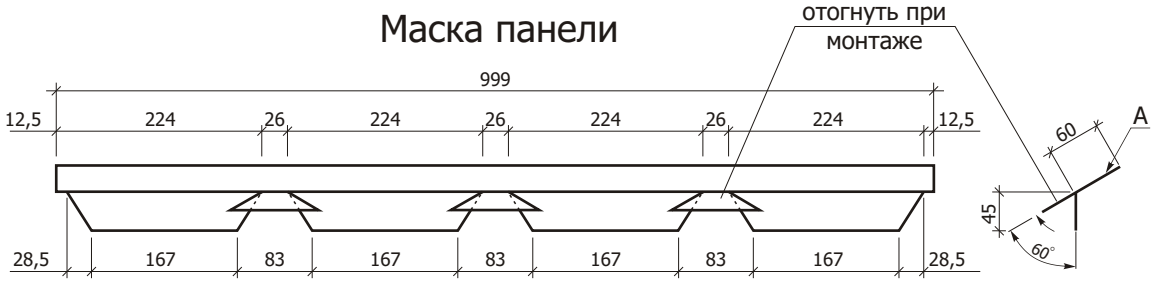

Примыкание крыши к стене

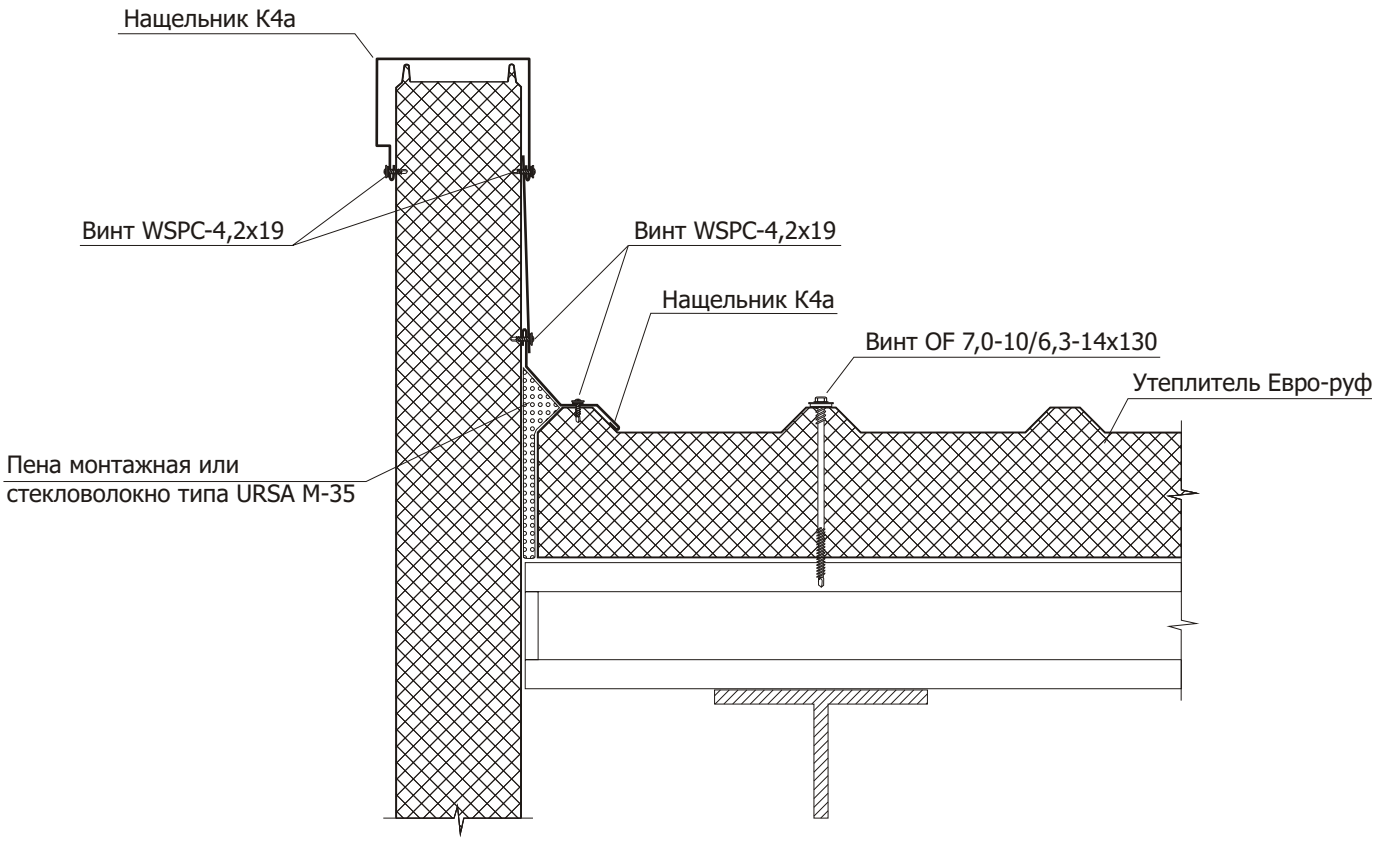

Нащельник

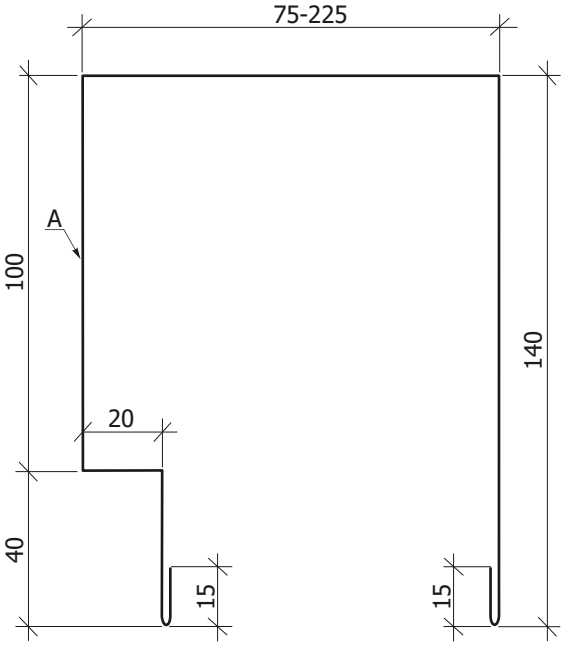

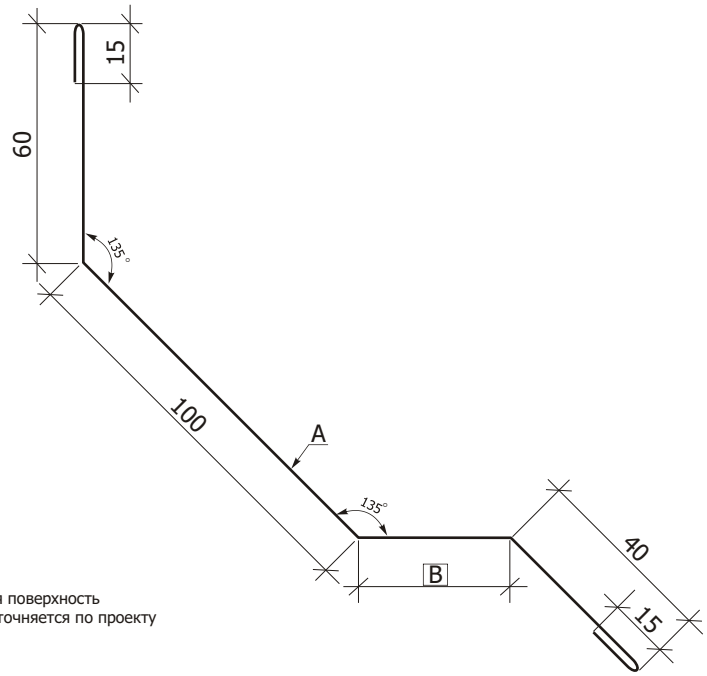

A - лицевая поверхность
Размер B уточняется по проекту

Продольный стык кровельных панелей

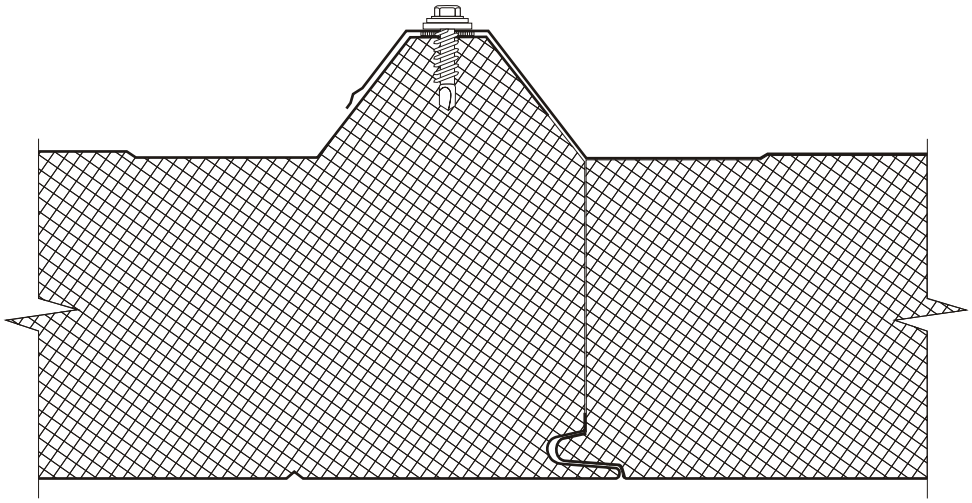

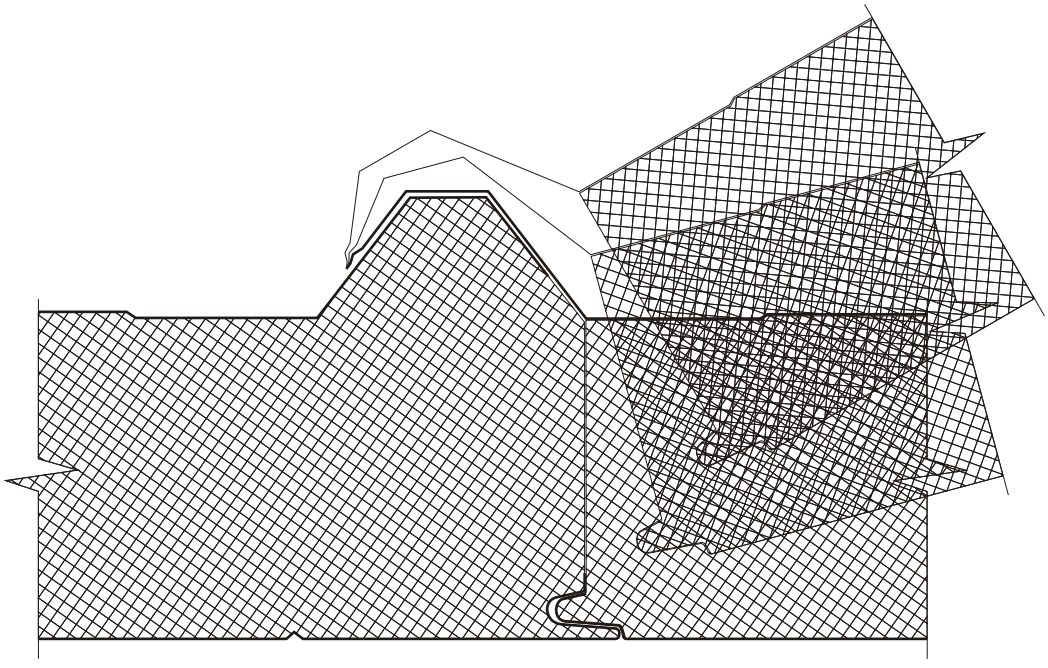

Торцевое обрамление

Вариант 1

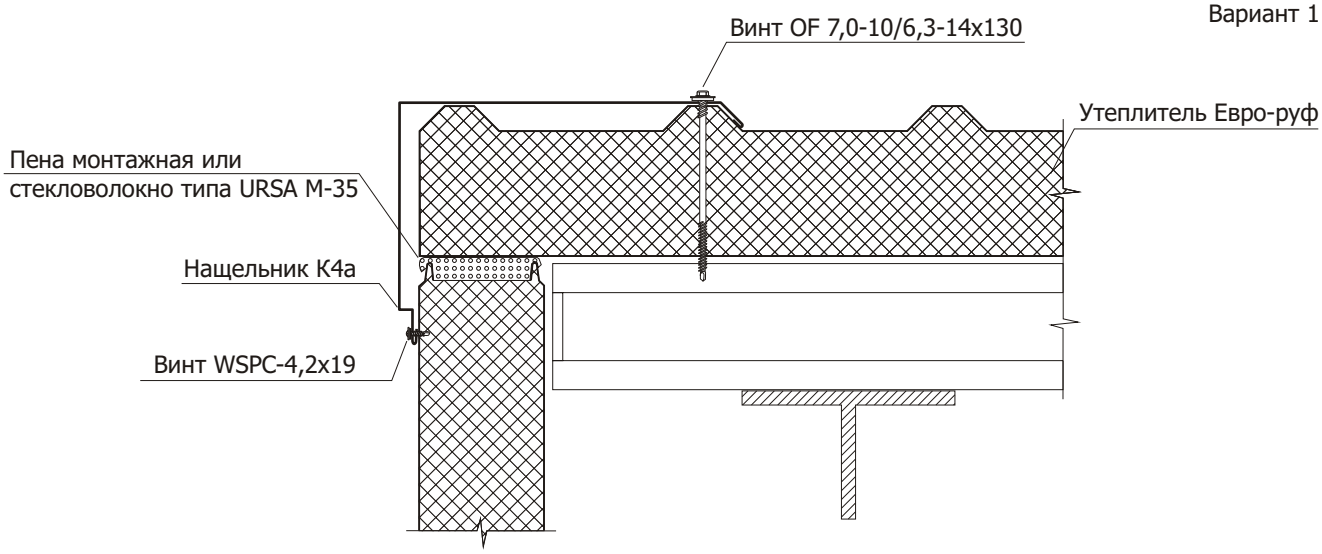

Вариант 2

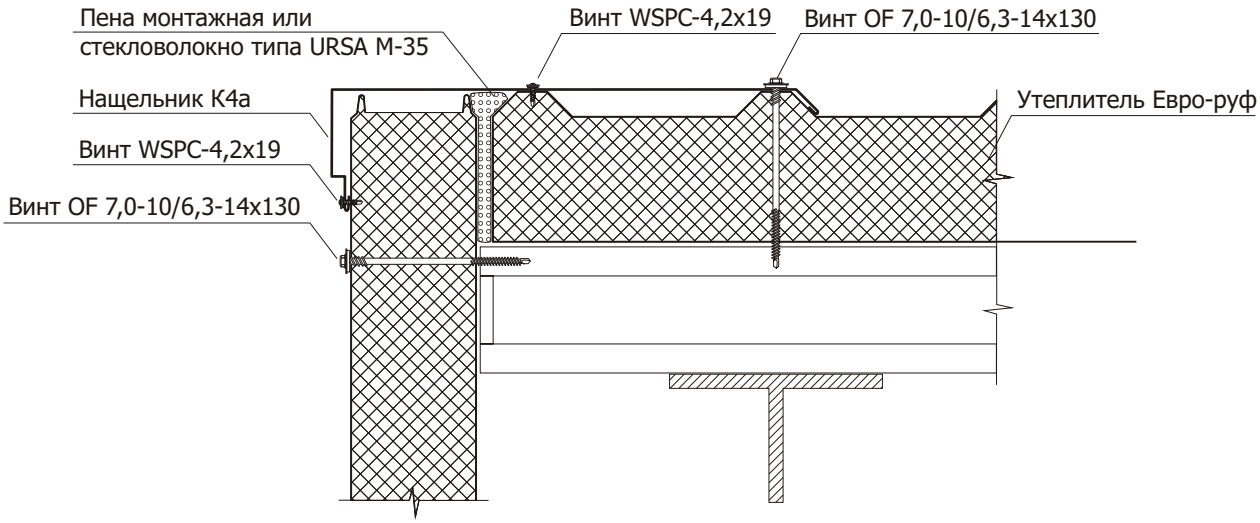

Нащельник

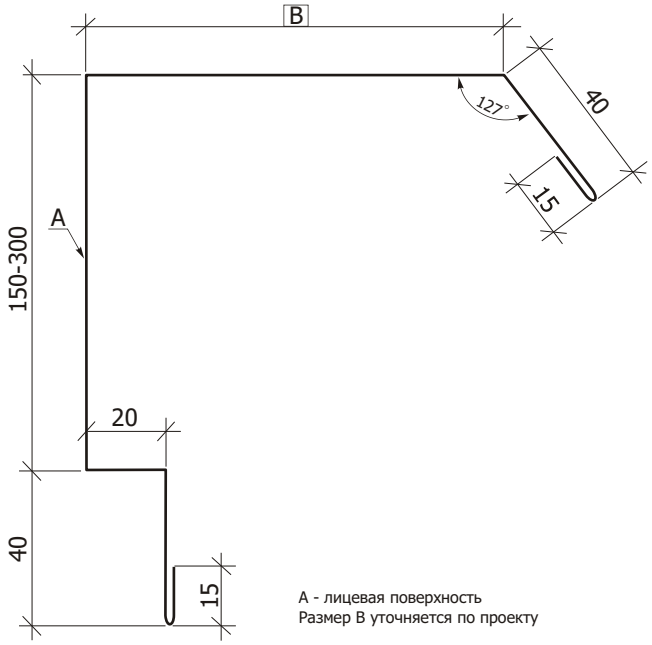

A - лицевая поверхность
Размер B уточняется по проекту

Узел свеса

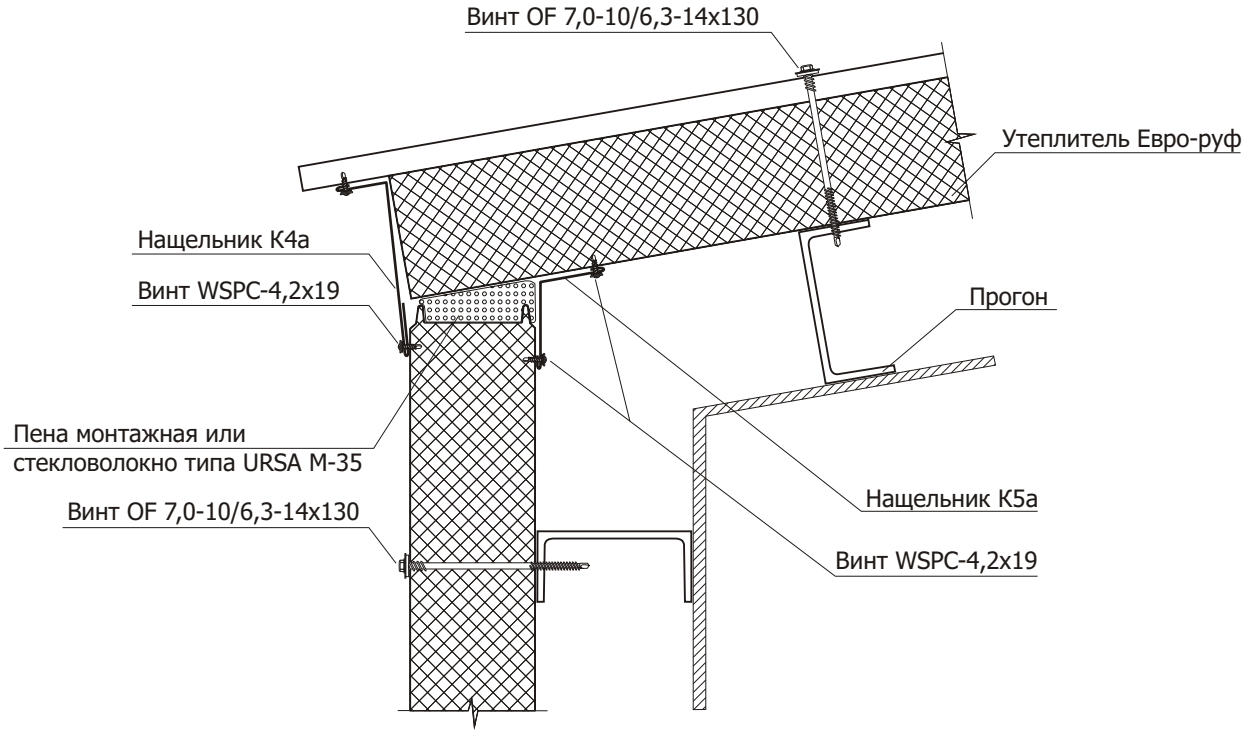
Винт OF 7,0-10/6,3-14x130
Утеплитель Евро-руф
Нащельник К4а
Винт WSPC-4,2x19
Прогон
Пена монтажная или
стекловолокно типа URSA M-35
Нащельник К5а
Винт OF 7,0-10/6,3-14x130
Винт WSPC-4,2x19

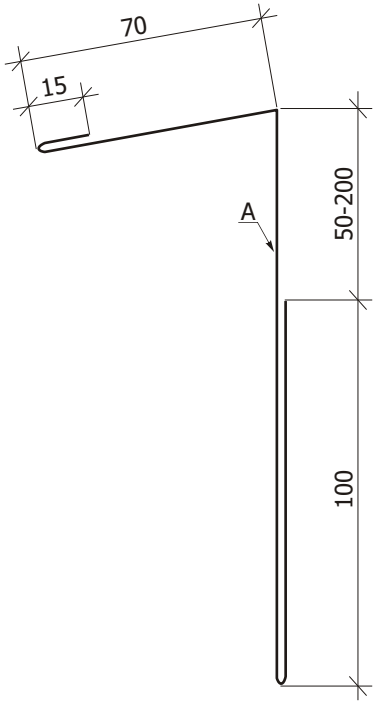
70
15
A
50-200
100

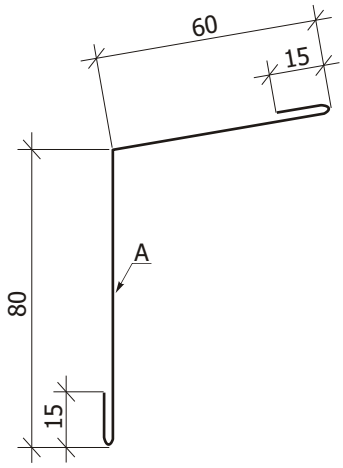
60
15
A
80
15

Узел стыка кровельных панелей

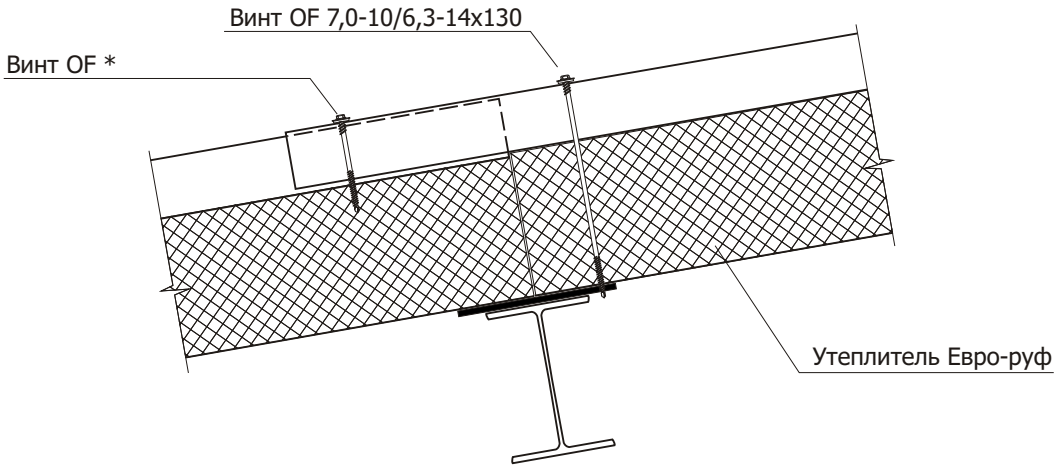

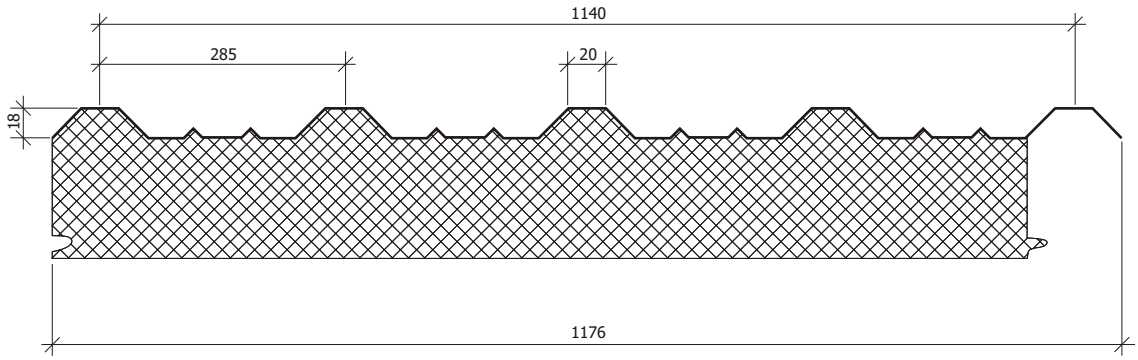
1140
285
20
18
1176