ПП "АМТТ Трейд"

2

Системы фасадные
теплоизоляционно-отделочные
СФТО "АМТТ *Діскавері*"

Альбом технических решений СФТО

с облицовкой плитами (из керамогранита, фиброцемента, ламината и т.п.), закрепленными кляймерными салазками и Г-подобными кронштейнами

СФТО-Г1-30.20

Киев-2008

Содержание

1. Спецификация применяемых изделий подконструкции....2
2. Общий вид системы фасадной теплоизоляционно-отделочной....9
3. Схема сборки элементов подконструкции на кронштейнах....10
4. Схема сборки профилей несущих и плит на салазках....11
5. Схема крепления утеплителя....12
6. Принципиальная схема установки утеплителя на фасад с окнами....13
7. Общий вид плиточного фасада здания....14
8. Сечение А-А "Горизонтальный разрез фасада"....15
9. Сечение А-А "Горизонтальный разрез фасада (при терморазрыве)"....16
10. Сечение Б-Б "Вертикальный разрез фасада"....17
11. Сечение Б-Б "Вертикальный разрез фасада с терморазрывом"....18
12. Сечение Б-Б "Вертикальный разрез примыкания кассет"....19
13. Сечение В-В "Узел примыкания к цоколю (вариант 1)"....20
14. Сечение В-В "Узел примыкания к цоколю (вариант 2)"....21
15. Сечение Г-Г "Узел примыкания к парапету"....22
16. Сечение Д-Д "Узел крепления фасада на внешнем углу"....23
17. Выносной элемент А к сечению Д-Д (см. лист 23) (вариант с дополнительными кронштейнами)....24
18. Сечение Д-Д "Узел крепления фасада на внешнем углу (усиленный)"....25
19. Сечение Е-Е "Узел крепления фасада на внутреннем углу"....26
20. Сечение Ж-Ж "Узел примыкания к окну, боковой"....27
21. Сечение З-З "Узел примыкания подоконный"....28
22. Сечение И-И "Узел примыкания надоконный"....29

Перв. примен. | Справ. № | Подп. и дата | Инв. № дубл. | Взам. инв. № | Подп. и дата | Инв. № подл.

Изм.	Лист	№ докум.	Подп.	Дата	СФТО-Г1-30.20			
Разраб.		Дидковский Н.В.		18.03.08	Альбом технических решений СФТО с облицовкой плитами (из керамогранита, фиброцемента, ламината и т.п.), закрепленными кляймерными салазками и Г-подобными кронштейнами	Лит.	Лист 29	Листов 1
Пров.		Пережиров В.И.				ПП "АМТТ Трейд", Украина		
Н.контр.		Гончаренко В.В.						
Утв.		Товстенко Е.Н.						

Копировал Формат А4

1. Спецификация применяемых изделий подконструкции

Таблица 1

Обозначение	Наименование	Профиль	Вид
У-3.АН21	Несущий профиль материал: алюминиевый сплав 6063Т5	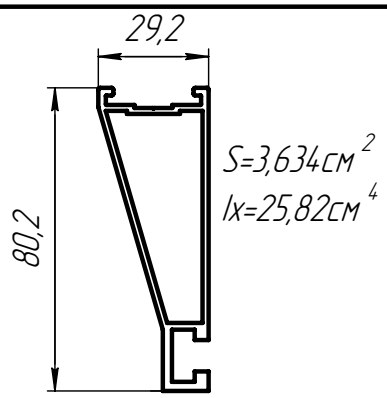	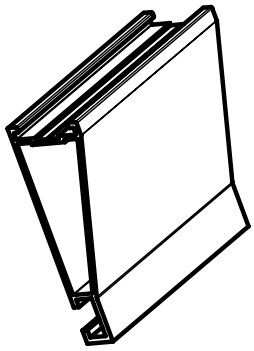
L-1.АН21	Кронштейн несущий (опорный) материал: алюминиевый сплав 6063Т5	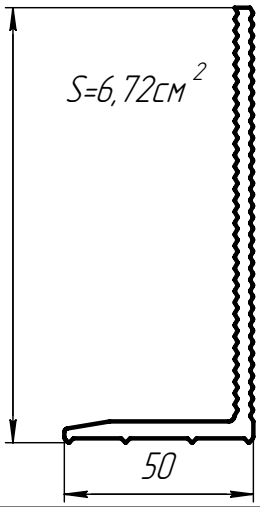	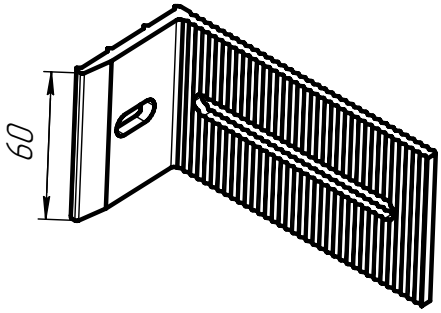
L-2.АН21	Кронштейн несущий (опорный) материал: алюминиевый сплав 6063Т5	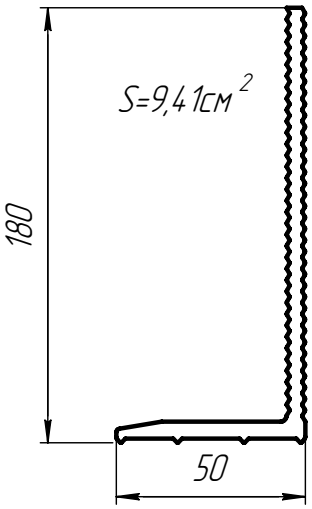	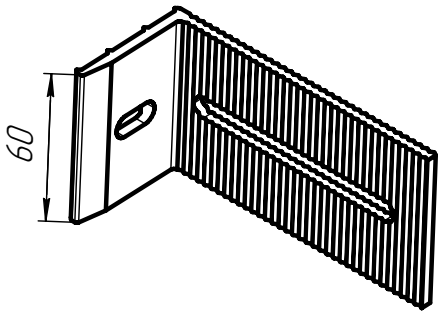
L-4.АН21	Кронштейн несущий (опорный) материал: алюминиевый сплав 6063Т5	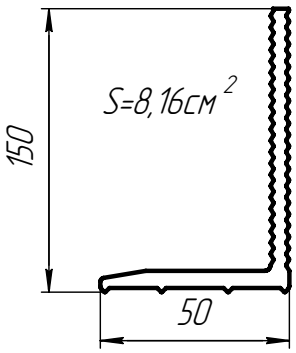	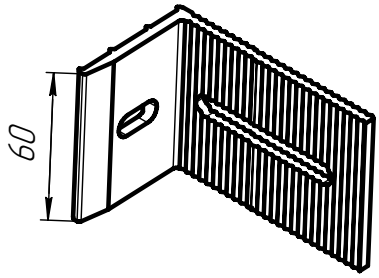

Продолжение таблицы 1

Обозначение	Наименование	Профиль	Вид
S-1.АН21	Удлинитель кронштейна материал: алюминиевый сплав 6063Т5	S=2,08см^2 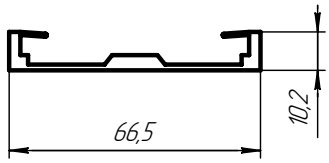	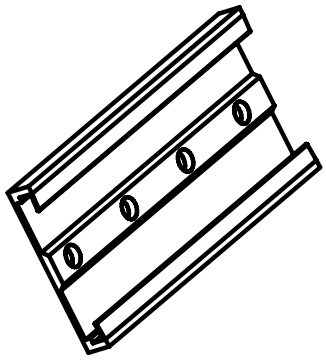
С-2.АН21	Салазка дво-кляймерная материал: алюминиевый сплав 6063Т5	S=2,68см^2 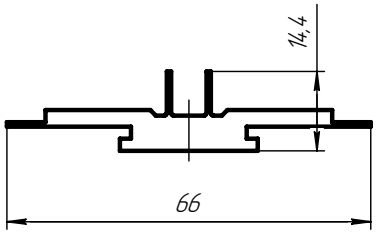	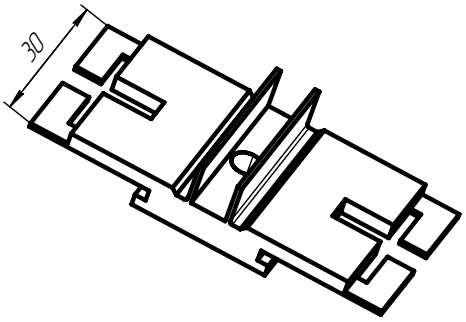
С-5.АН21	Ползун дво-кляймерный материал: алюминиевый сплав 6063Т5	S=2,68см^2 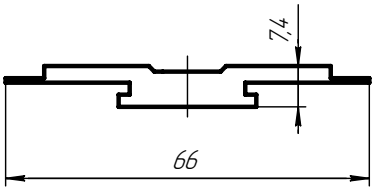	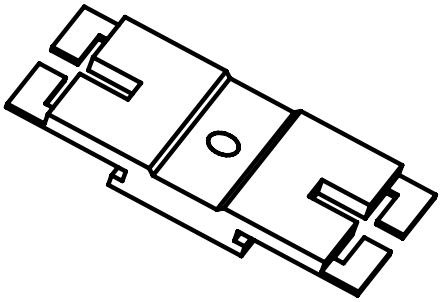
С-4.АН21	Ползун одно-кляймерный материал: алюминиевый сплав 6063Т5	S=2,13см^2 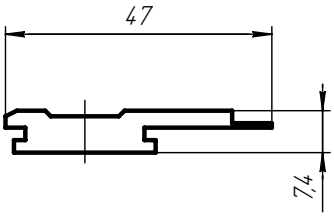	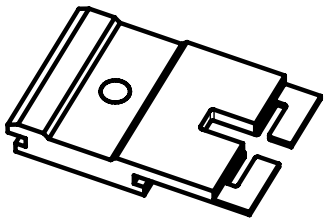

Подп. и дата

Инв. № дубл.

Взам. инв. №

Подп. и дата

Инв. № подл.

Изм.	Лист	№ докум.	Подп.	Дата

СФТО-Г1-30.20

Лист 3

Копировал

Формат А4

Продолжение таблицы 1

Обозначение	Наименование	Профиль	Вид
С-3.АН21	Опора кляймерная материал: алюминиевый сплав 6063Т5	S=1,15см^2 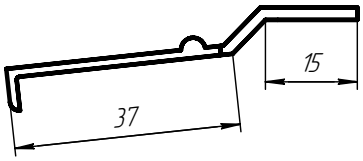	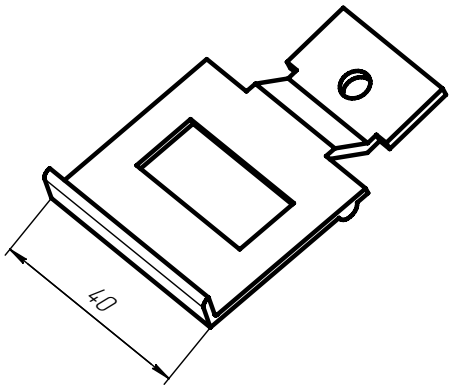
С-6.АН21	Подвеска кляймерная материал: алюминиевый сплав 6063Т5	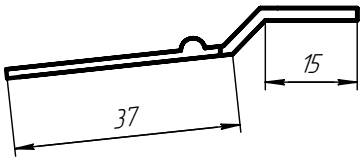	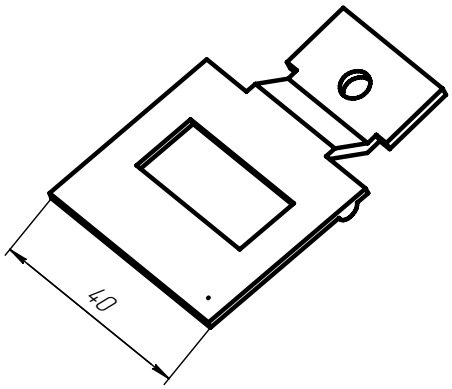
I-1.АН21	Фиксационная шайба материал: алюминиевый сплав 6063Т5	S=0,74см^2 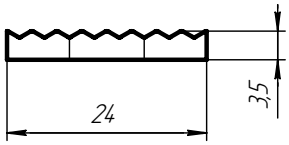	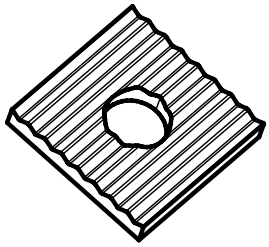
Q-1.МН21	Пластиковый терморазрыв материал: ПВХ	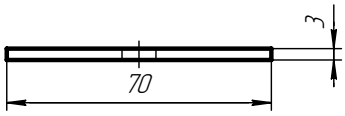	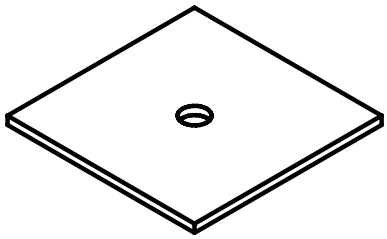

Подп. и дата

Инв. № дубл.

Взам. инв. №

Подп. и дата

Инв. № подл.

Изм.	Лист	№ докум.	Подп.	Дата

СФТО-Г1-30.20

Лист 4

Копировал

Формат А4

Продолжение таблицы 1

Обозначение	Наименование	Профиль	Вид
G-3.АН21	Кляймер одноусый материал: алюминиевый сплав 6063Т5	S=2,64см^2 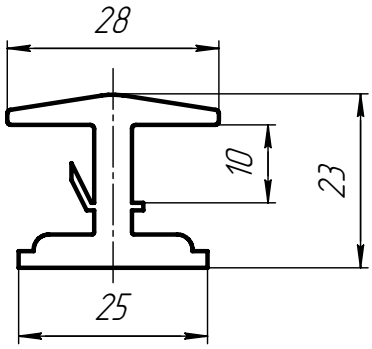	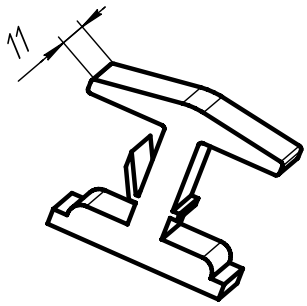
G-4.АН21	Кляймер двоусый материал: алюминиевый сплав 6063Т5	S=2,52см^2 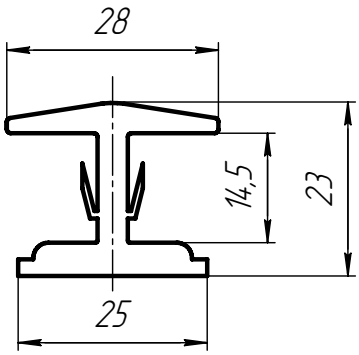	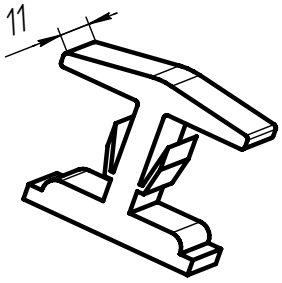
G-5.АН21	Кляймер опорный материал: алюминиевый сплав 6063Т5	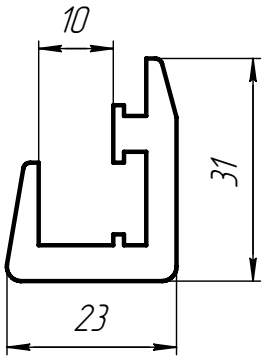	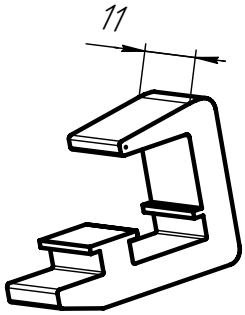
Q-2	Уплотнитель резиновый под плитку	S=1,11см^2 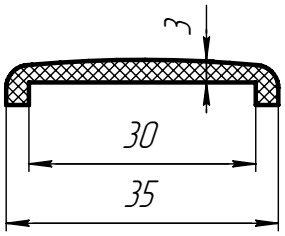	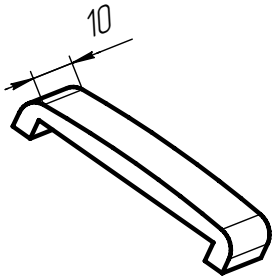

Подп. и дата | Инв. № дубл. | Взам. инв. № | Подп. и дата | Инв. № подл.

Изм.	Лист	№ докум.	Подп.	Дата

СФТО-Г1-30.20

Лист 5

Копировал | Формат А4

Продолжение таблицы 1

Обозначение	Наименование	Профиль	Вид
G-6.АН21	Кляймер одноусый материал: алюминиевый сплав 6063Т5	S=2,86см^2 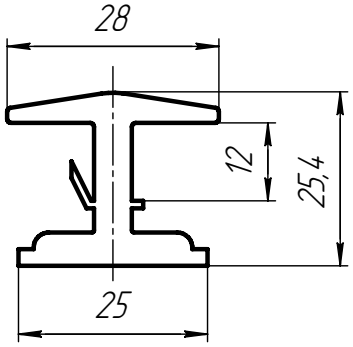	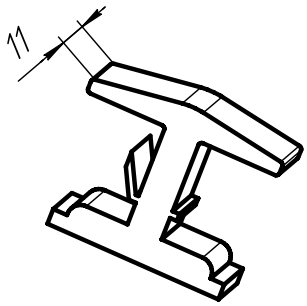
G-7.АН21	Кляймер двоусый материал: алюминиевый сплав 6063Т5	S=2,71см^2 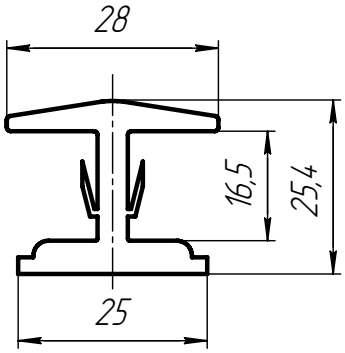	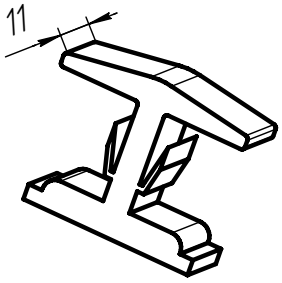
G-8.АН21	Кляймер опорный материал: алюминиевый сплав 6063Т5	S=2,86см^2 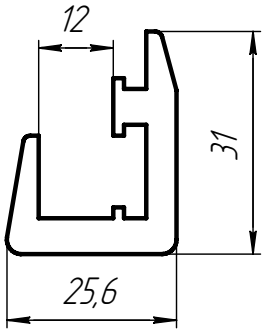	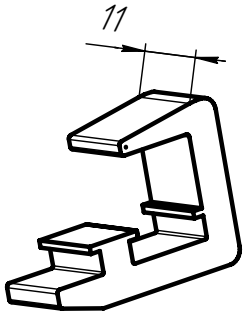
Q-6	Уплотнитель резиновый под плитку	S=1,2см^2 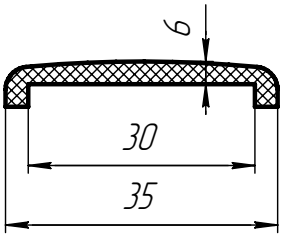	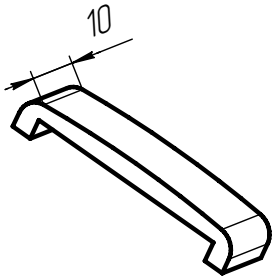

Подп. и дата | Инв. № дубл. | Взам. инв. № | Подп. и дата | Инв. № подл.

Изм.	Лист	№ докум.	Подп.	Дата

СФТО-Г1-30.20

Лист 6

Копировал | Формат А4

Окончание таблицы 1

Обозначение	Наименование	Профиль	Вид
Т-1.АН21	Труба прямоугольная (для углов) Материал: сталь конструкционная с лакокрасочным покрытием или алюминиевый сплав 6063Т5	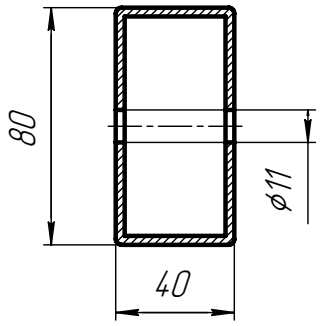	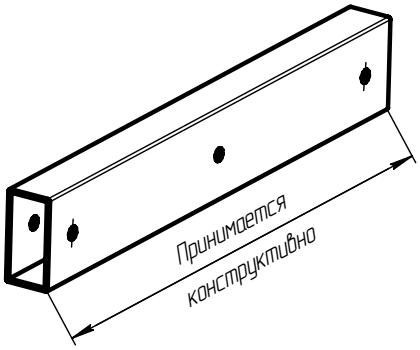
Е-1.АН21	Дренаж материал: алюминиевый сплав 6063	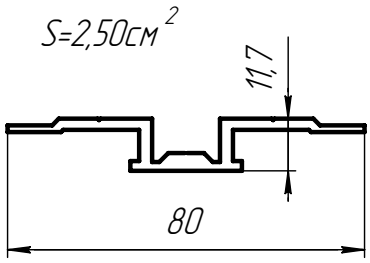	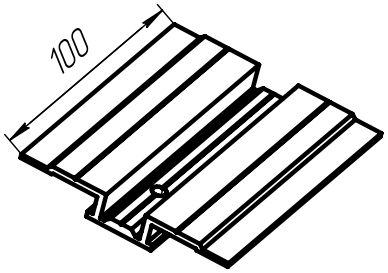
F-1.АН21	Профиль пристенный материал: алюминиевый сплав 6063	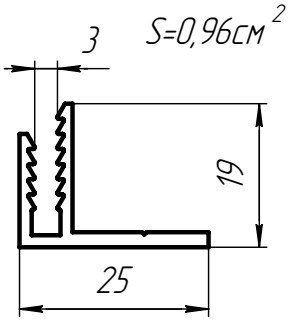	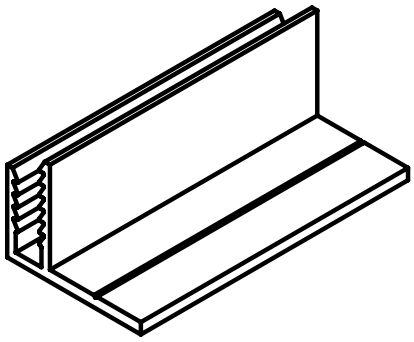
F-2.АН21	Профиль пристенный материал: алюминиевый сплав 6063	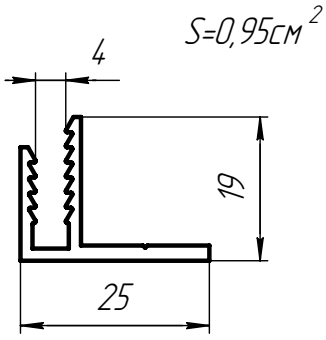	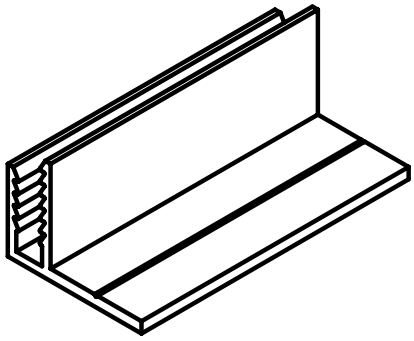

Подп. и дата

Инв. № дубл.

Взам. инв. №

Подп. и дата

Инв. № подл.

Изм.	Лист	№ докум.	Подп.	Дата

СФТО-Г1-30.20

Лист 7

Копировал

Формат А4

Продолжение таблицы 1

Обозначение	Наименование	Профиль	Вид
DIN933	Болт М8х25 из коррозионностойкой стали		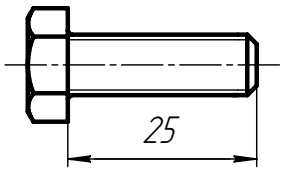
DIN934	Гайка М8 из коррозионностойкой стали		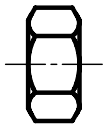
Покупные	Шайба пружинная (гровер) из коррозионностойкой стали		
DIN914	Винт М6 установочный из коррозионностойкой стали.		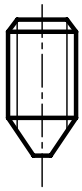
Покупные	Винт самонарезающий		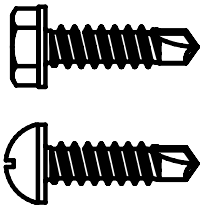
Покупные	Заклепка вытяжная из коррозионностойкой стали.		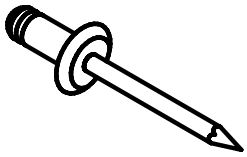
Покупные	Заклепка вытяжная с сердечником из коррозионностойкой стали		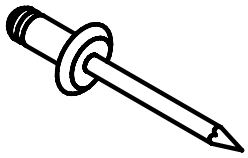

*S – площадь поперечного сечения профиля,
Ix– момент инерции сечения профиля.

Подп. и дата
Инв. № дубл.
Взам. инв. №
Подп. и дата
Инв. № подл.

Изм.	Лист	№ докум.	Подп.	Дата

СФТО–Г1–30.20

Лист 8

Копировал Формат А4

2. Общий вид системы фасадной теплоизоляционно-отделочной

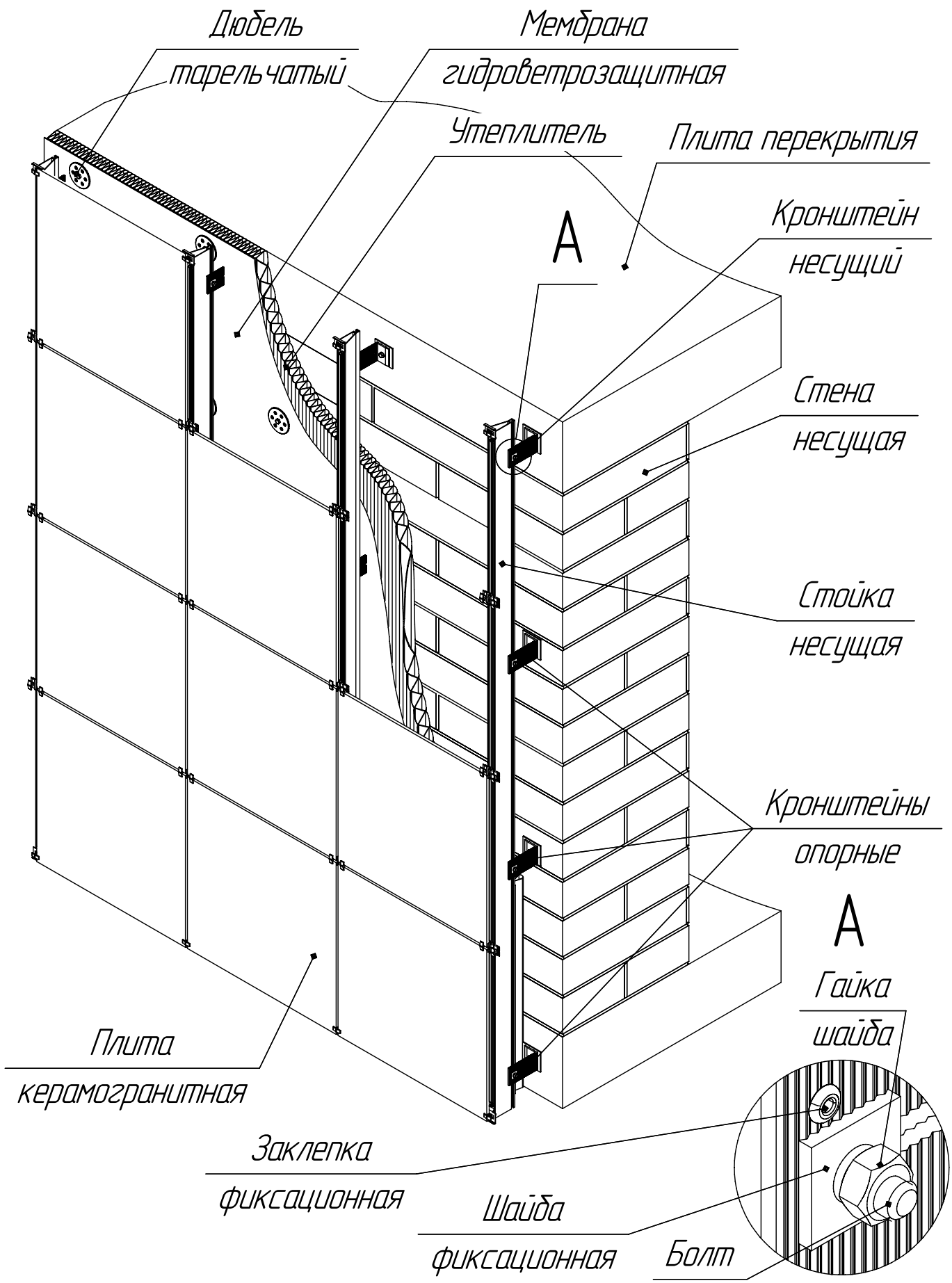

Подп. и дата	Инв. № дубл.	Взам. инв. №	Подп. и дата	Инв. № подл.

Изм.	Лист	№ докум.	Подп.	Дата	СФТО-Г1-30.20	Лист 9

Копировал Формат А4

3. Схема сборки элементов подконструкции на кронштейнах

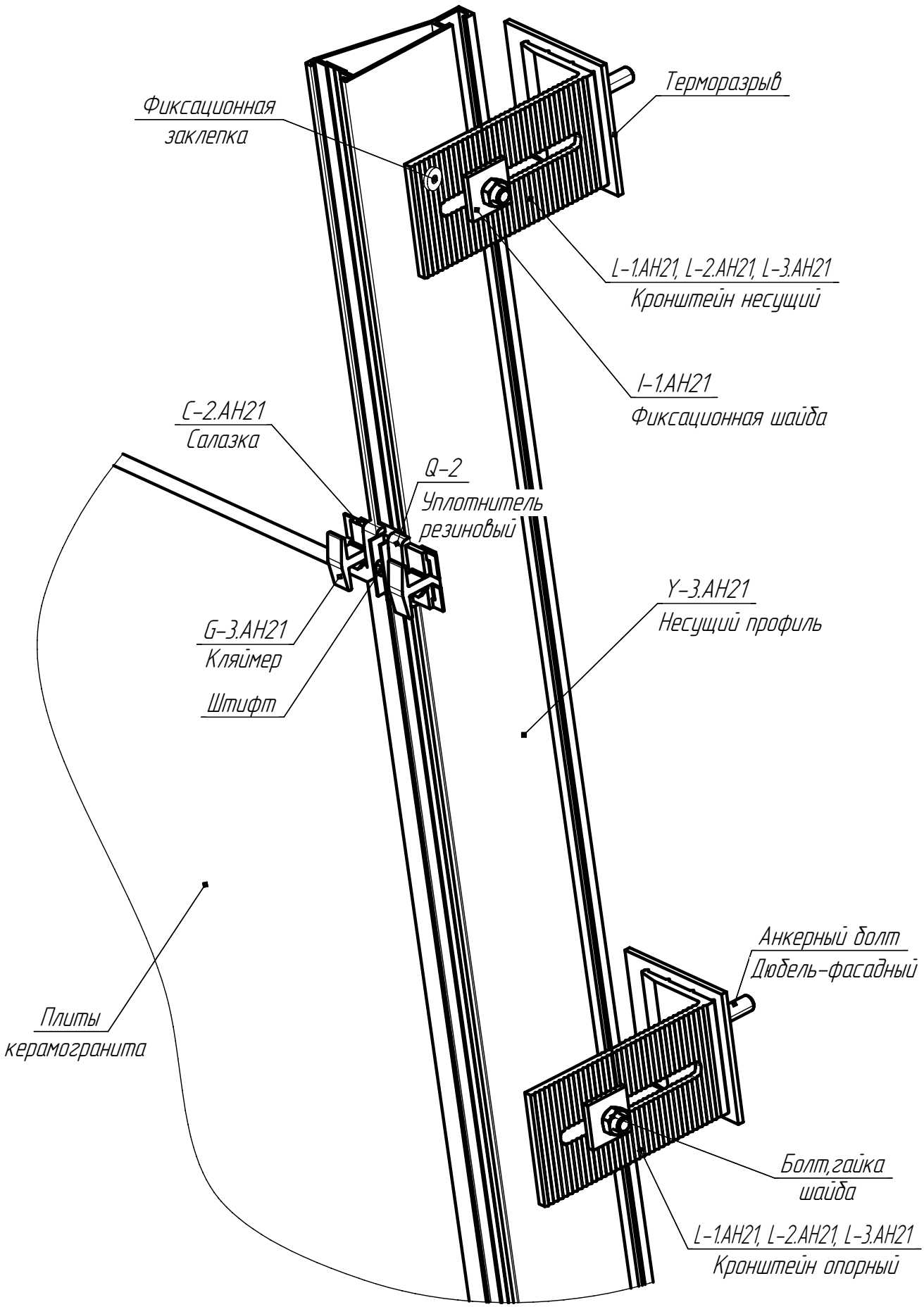

Изм.	Лист	№ докум.	Подп.	Дата	СФТО-Г1-30.20	Лист 10

Подп. и дата | Инв. № дубл. | Взам. инв. № | Подп. и дата | Инв. № подл.

Копировал | Формат А4

4. Схема сборки профилей несущих и плит на салазках

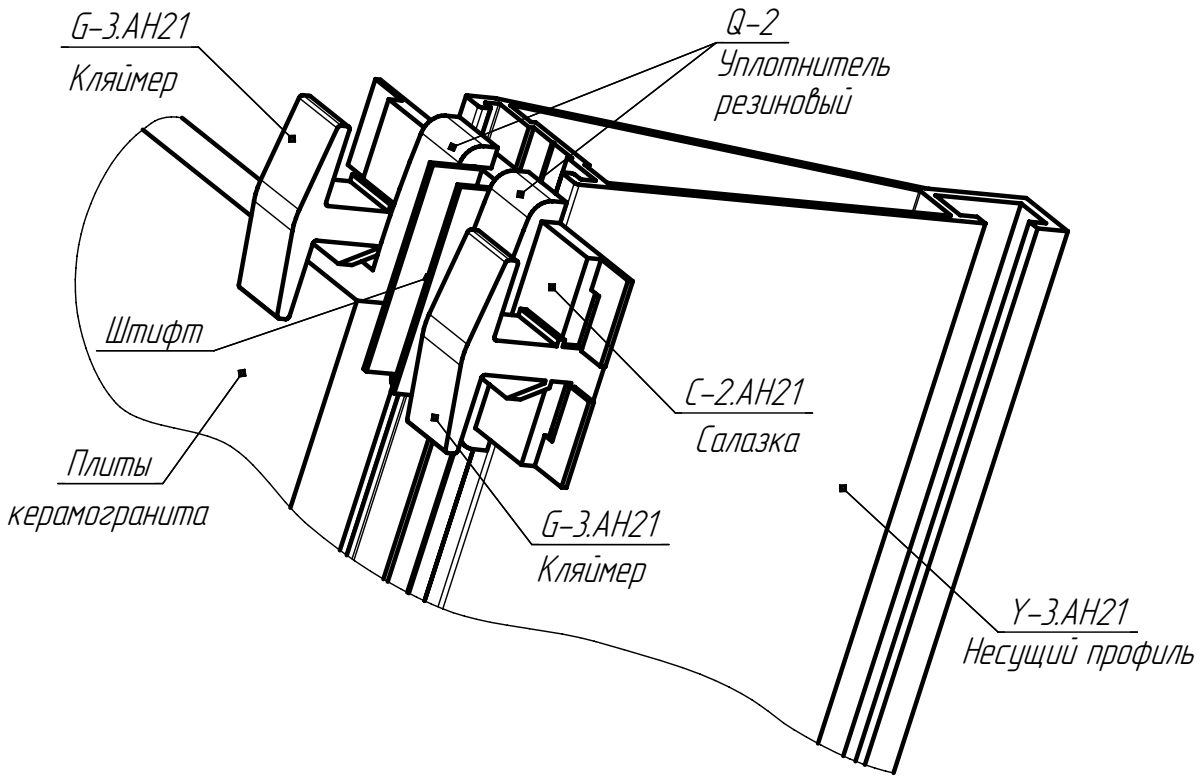

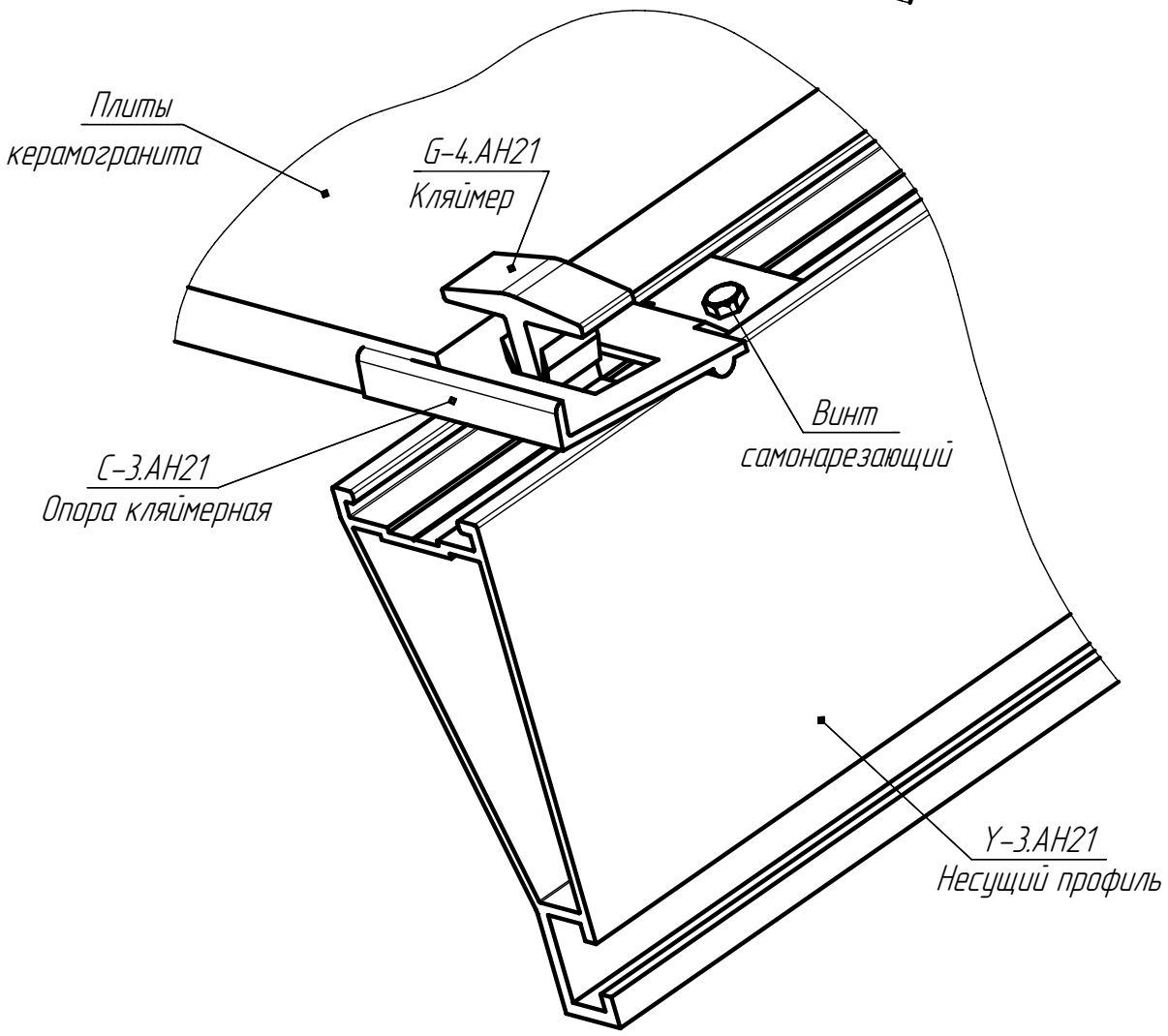

Изм.	Лист	№ докум.	Подп.	Дата	СФТО-Г1-30.20	Лист 11

Подп. и дата | Инв. № дубл. | Взам. инв. № | Подп. и дата | Инв. № подл.

Копировал | Формат А4

5. Схема крепления утеплителя (минераловатные плиты)

Для зданий высотой до 20м от уровня земли количество дюбелей для закрепления плит утеплителя должно составлять не менее 6 шт. на 1м^2 утепляемой поверхности (см. рис.6.1), а при слабой подоснове – не менее 7 шт. на 1м^2.

Для зданий высотой свыше 20м от уровня земли количество дюбелей для закрепления плит утеплителя увеличивается на угловых участках и должно составлять не менее 9 шт. на 1м^2 утепляемой поверхности (см. рис.6.2), а при слабой подоснове – не менее 10 шт. на 1м^2. Норма дюбелей для фронтальных участков та же, что и для высоты до 20м.

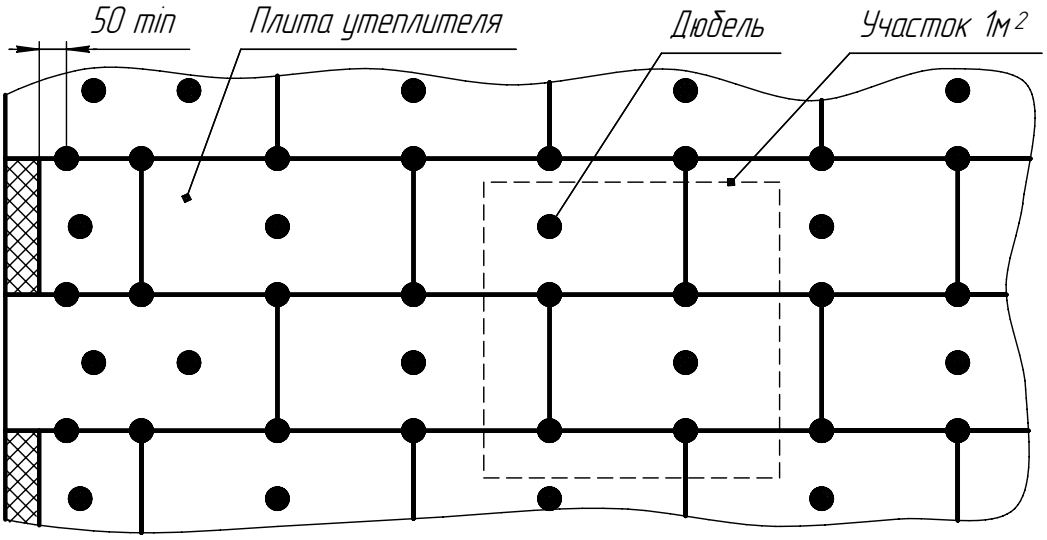

Рис. 6.1 Схема расположения дюбелей для закрепления плит утеплителя при высоте монтажа до 20м от уровня земли.

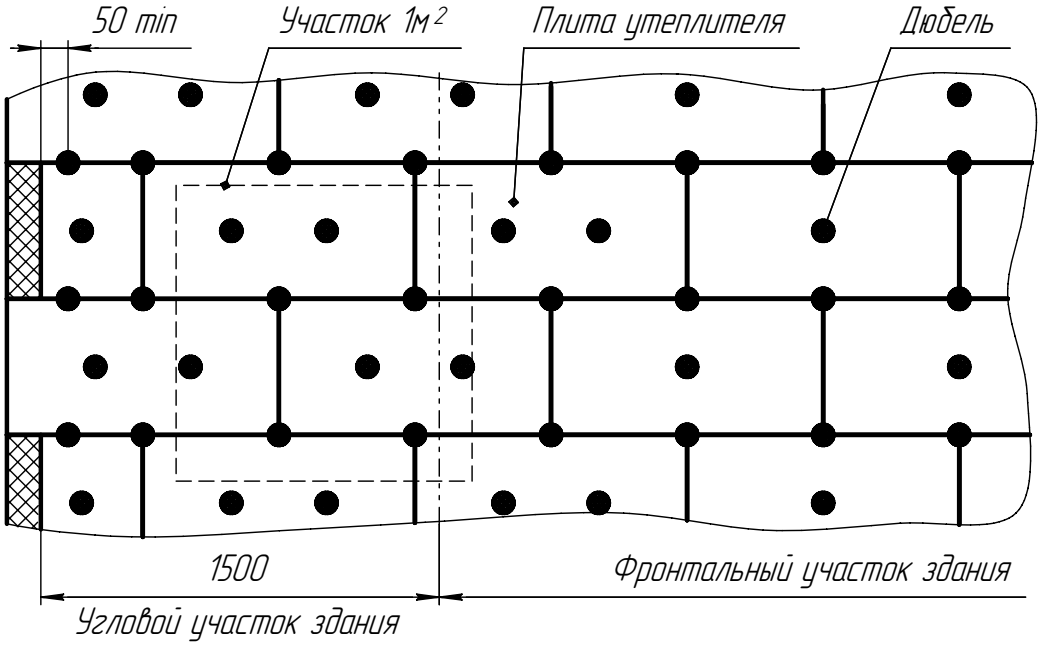

Рис. 6.2 Схема расположения дюбелей для закрепления плит утеплителя при высоте монтажа свыше 20м от уровня земли.

6. Принципиальная схема установки утеплителя на фасад с окнами

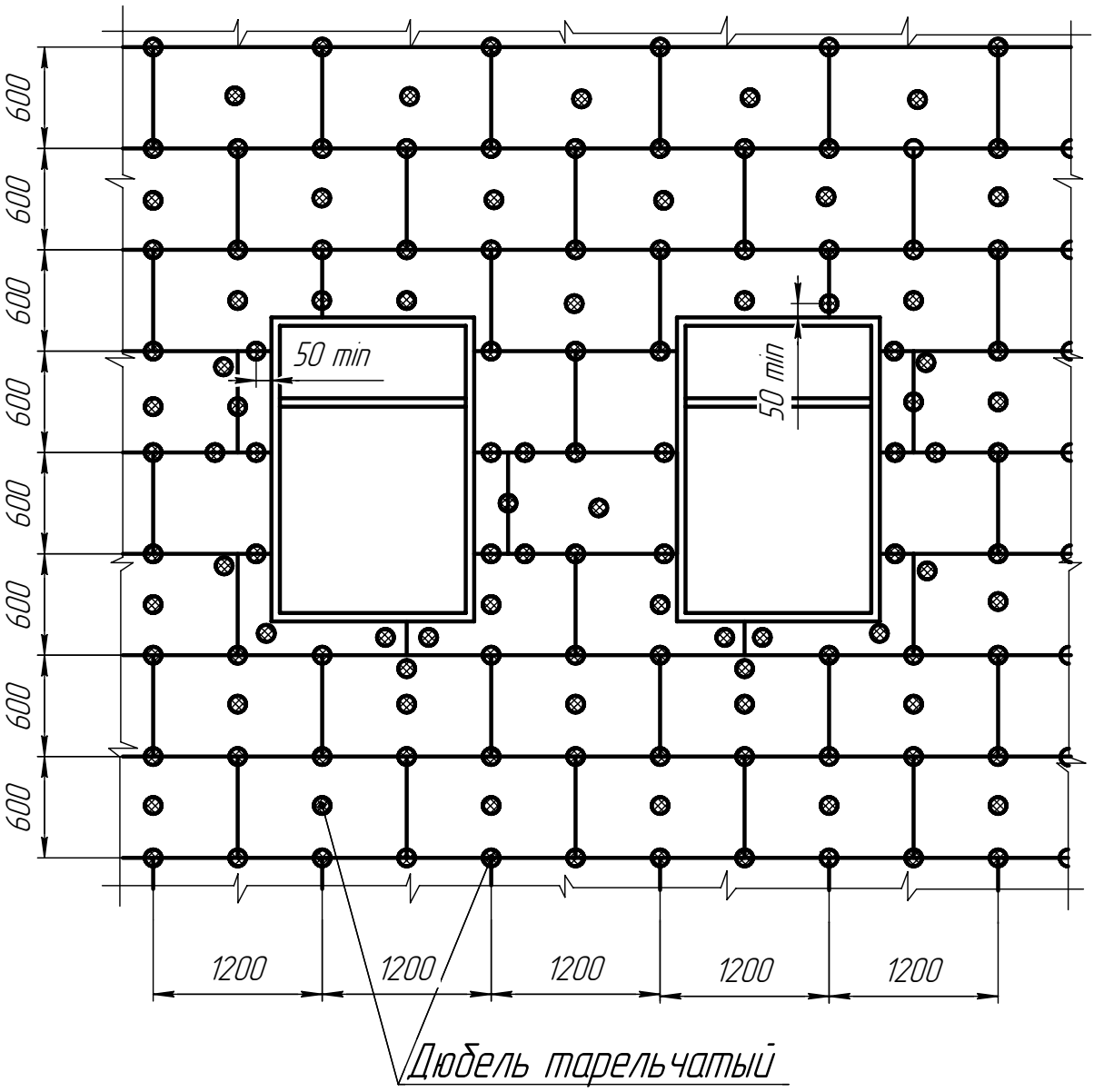

Изм.	Лист	№ докум.	Подп.	Дата	СФТО-Г1-30.20	Лист 13

Подп. и дата

Инв. № дубл.

Взам. инв. №

Подп. и дата

Инв. № подл.

Копировал

Формат А4

7. Общий вид плиточного фасада здания.

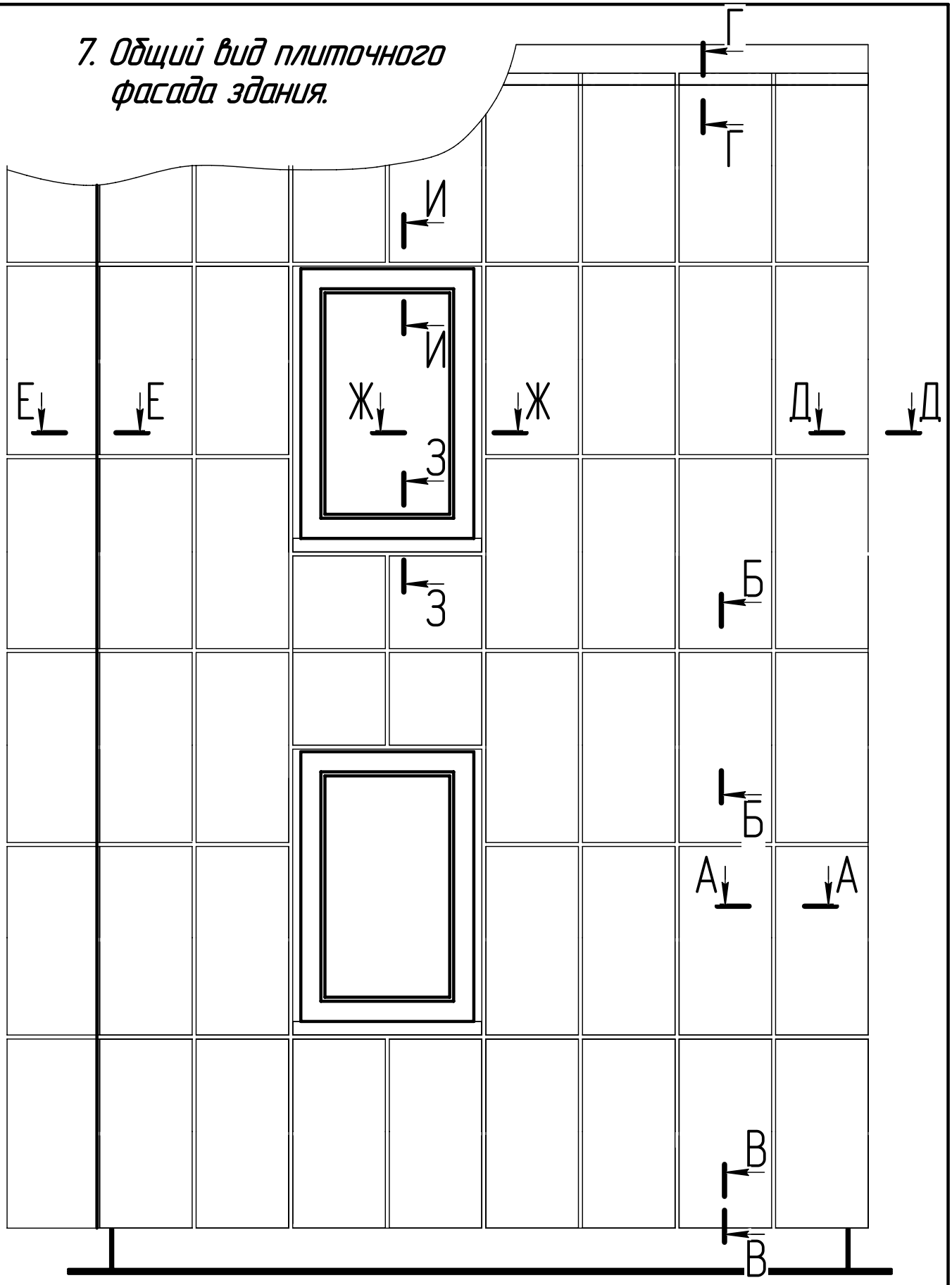

Сечение	Наименование
А–А	Горизонтальный разрез фасада
Б–Б	Вертикальный разрез фасада
В–В	Узел примыкания к цоколю
Г–Г	Узел примыкания к парапету

Сечение	Наименование
Д–Д	Узел крепления фасада на внешнем углу здания
Е–Е	Узел крепления фасада на внутреннем углу здания
Ж–Ж	Узел примыкания к окну, боковой
З–З	Узел примыкания подоконный
И–И	Узел примыкания надоконный

Подп. и дата | Инв. № дубл. | Взам. инв. № | Подп. и дата | Инв. № подл.

Изм.	Лист	№ докум.	Подп.	Дата

СФТО–Г1–30.20

Лист 14

Копировал | Формат А4

8. Сечение А-А "Горизонтальный разрез фасада"

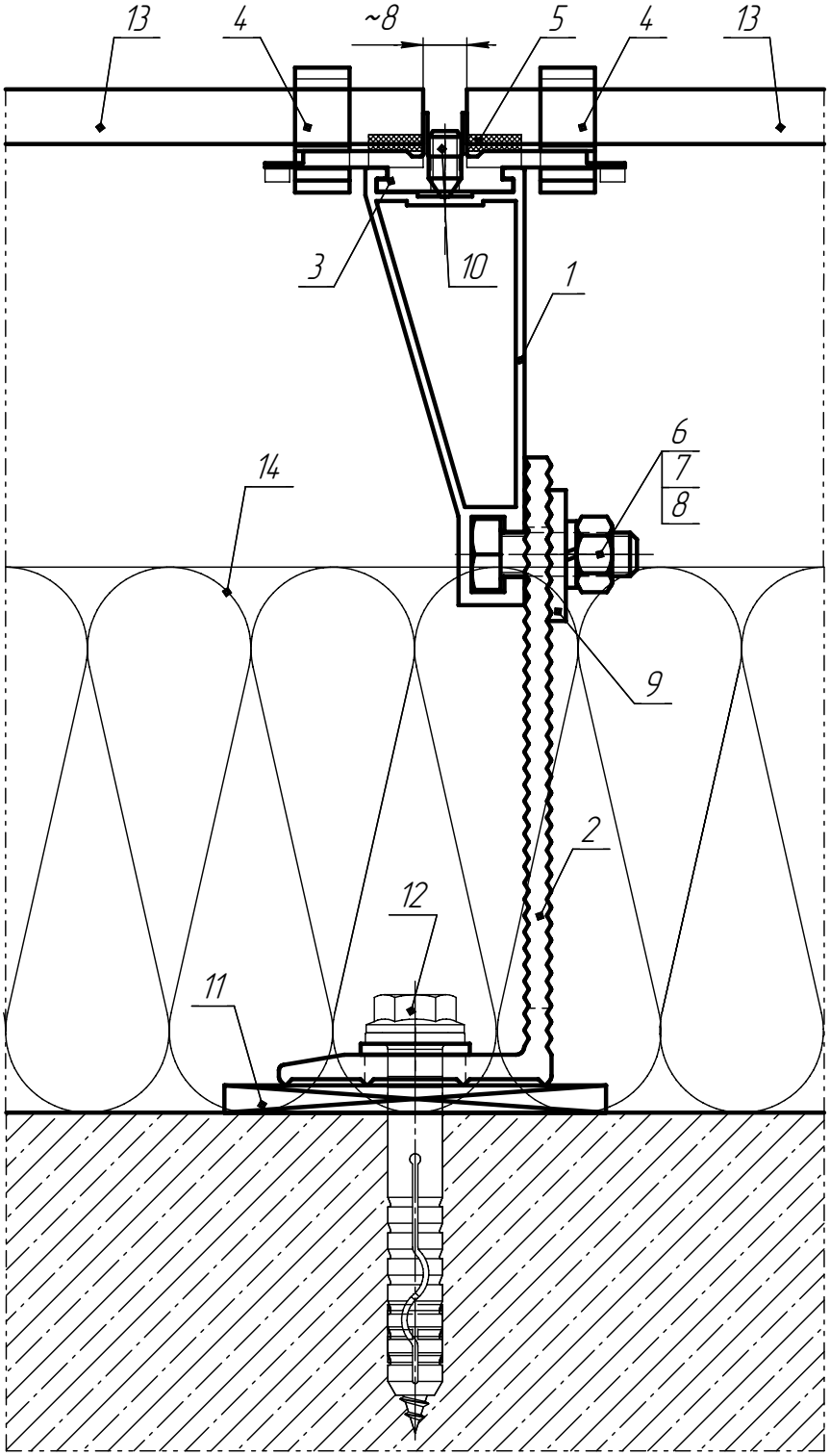

Поз.	Наименование	Обозначение (примеч.)
1	Несущий профиль	Y-3.АН21
2	Кронштейн несущий (опорный)	L-1.АН21;L-2.АН21;L-3.АН21
3	Салазка	C-2.АН21
4	Кляймер	G-3.АН21
5	Уплотнитель	Q-2
6	Болт	М8х25 нерж. DIN933
7	Гайка	М8 нерж. DIN934

Поз.	Наименование	Обозначение (примеч.)
8	Шайба	
9	Фиксационная шайба	I-1.АН21
10	Штифт	DIN914 М6
11	Пластиковый терморазрыв	
12	Анкерный болт	"Mungo", "Hilti"
13	Плита керамогранита	
14	Утеплитель	Rockwool

Подп. и дата

Инв. № дубл.

Взам. инв. №

Подп. и дата

Инв. № подл.

Изм.	Лист	№ докум.	Подп.	Дата

СФТО-Г1-30.20

Лист 15

Копировал

Формат А4

9. Сечение А–А "Горизонтальный разрез фасада (при терморазрыве)"

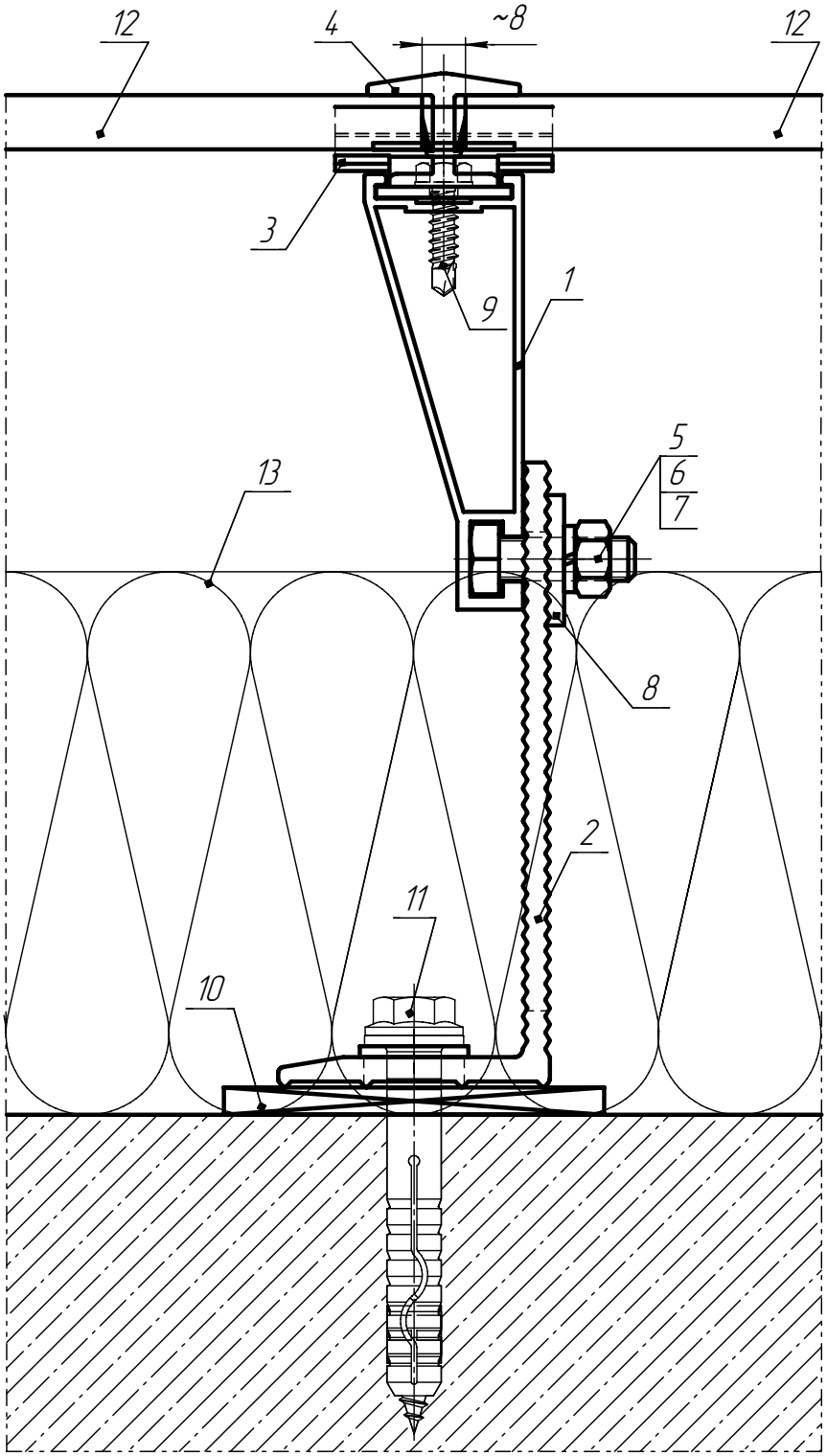

Поз.	Наименование	Обозначение (примеч.)
1	Несущий профиль	Y–3.АН21
2	Кронштейн несущий (опорный)	L–1.АН21;L–2.АН21;L–3.АН21
3	Опора кляймерная	C–3.АН21
4	Кляймер	G–4.АН21
5	Болт	М8х25 нерж. DIN933
6	Гайка	М8 нерж. DIN934

Поз.	Наименование	Обозначение (примеч.)
7	Шайба	
8	Фиксационная шайба	I–1.АН21
9	Винт самонарезающий	DIN7504K
10	Пластиковый терморазрыв	
11	Анкерный болт	"Mungo", "Hilti"
12	Плита керамогранита	
13	Утеплитель	Rockwool

Подп. и дата | Инв. № дубл. | Взам. инв. № | Подп. и дата | Инв. № подл.

Изм.	Лист	№ докум.	Подп.	Дата

СФТО–Г1–30.20

Лист 16

Копировал | Формат А4

10. Сечение Б–Б "Вертикальный разрез фасада"

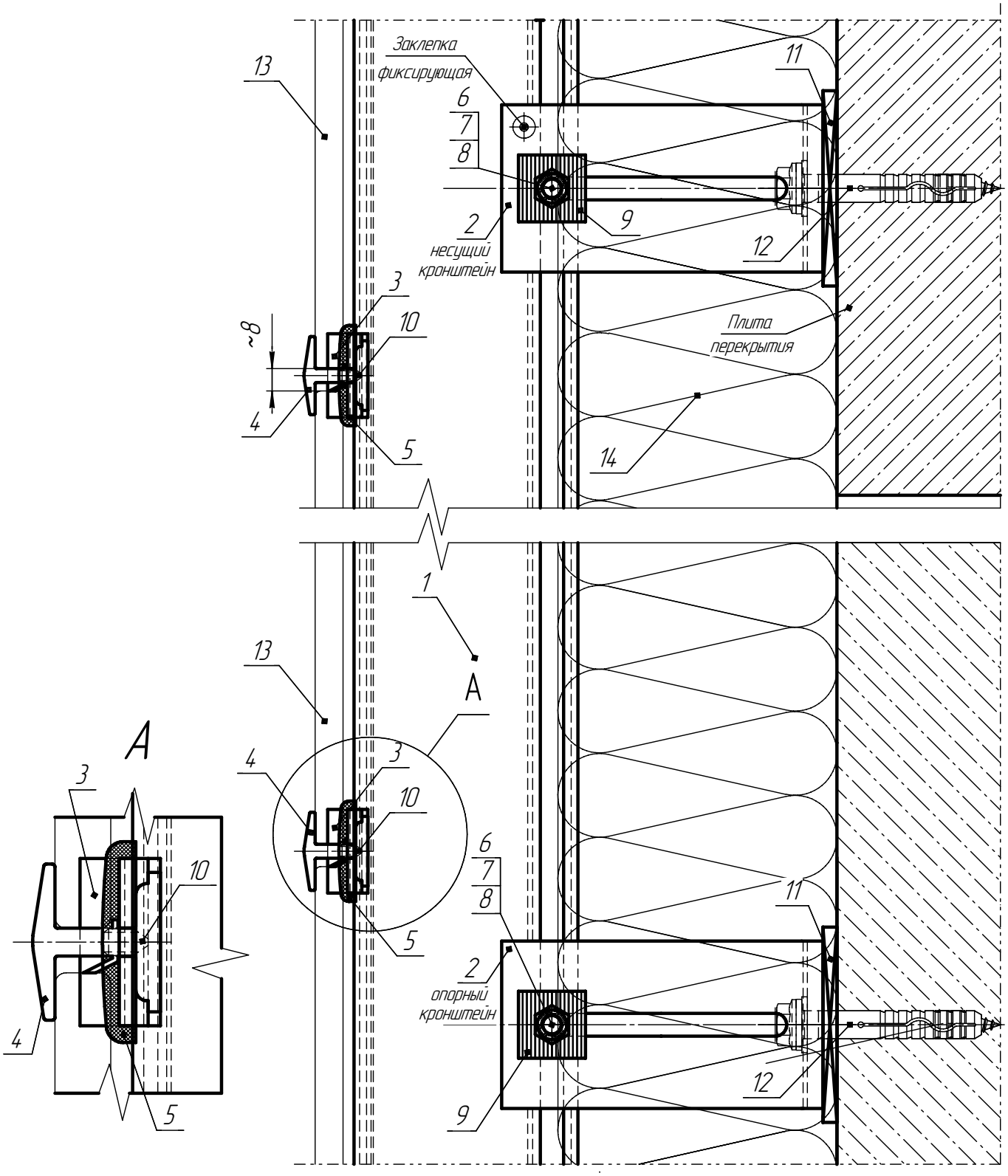

Поз.	Наименование	Обозначение (примеч.)
1	Несущий профиль	Y–3.АН21
2	Кронштейн несущий (опорный)	L–1.АН21;L–2.АН21;L–3.АН21
3	Салазка	C–2.АН21
4	Кляймер	G–3.АН21
5	Уплотнитель	Q–2
6	Болт	М8х25 нерж. DIN933
7	Гайка	М8 нерж. DIN934

Поз.	Наименование	Обозначение (примеч.)
8	Шайба	
9	Фиксационная шайба	I–1.АН21
10	Штифт	DIN914 М6
11	Пластиковый терморазрыв	
12	Анкерный болт	"Mungo", "Hilti"
13	Плита керамогранита	
14	Утеплитель	Rockwool

Подп. и дата | Инв. № дубл. | Взам. инв. № | Подп. и дата | Инв. № подл.

Изм.	Лист	№ докум.	Подп.	Дата

СФТО–Г1–30.20

Лист 17

Копировал | Формат А4

11. Сечение Б–Б "Вертикальный разрез фасада с терморазрывом"

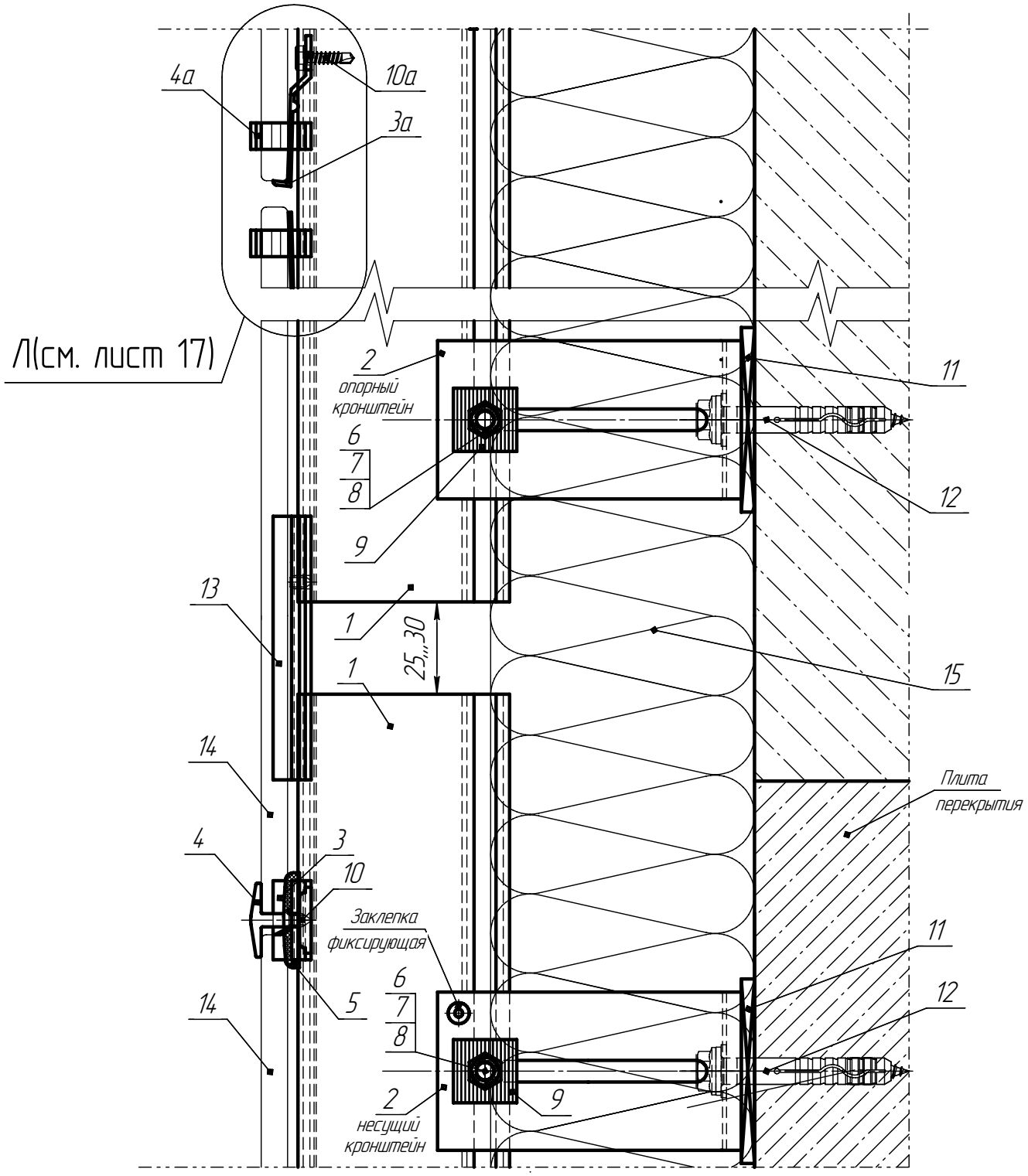

Поз.	Наименование	Обозначение (примеч.)
1	Несущий профиль	Y–3.АН21
2	Кронштейн несущий (опорный)	L–1.АН21;L–2.АН21;L–3.АН21
3	Салазка	С–2.АН21
3а	Опора кляймерна	С–3.АН21
4	Кляймер	G–3.АН21
4а	Кляймер	G–4.АН21
5	Уплотнитель	Q–2
6	Болт	М8х25 нерж. DIN933
7	Гайка	М8 нерж. DIN934

Поз.	Наименование	Обозначение (примеч.)
8	Шайба	
9	Фиксационная шайба	I–1.АН21
10	Штифт	DIN914 М6
10а	Винт самонарезающий	DIN7504K
11	Пластиковый терморазрыв	
12	Анкерный болт	"Mungo", "Hilti"
13	Дренаж	
14	Плита керамогранита	
15	Утеплитель	Rockwool

Подп. и дата

Инв. № дубл.

Взам. инв. №

Подп. и дата

Инв. № подл.

Изм.	Лист	№ докум.	Подп.	Дата

СФТО–Г1–30.20

Лист 18

Копировал

Формат А4

12. Выноска Л "Узел терморазрывного шва"

Л (см. сеч. Б-Б, лист 16)

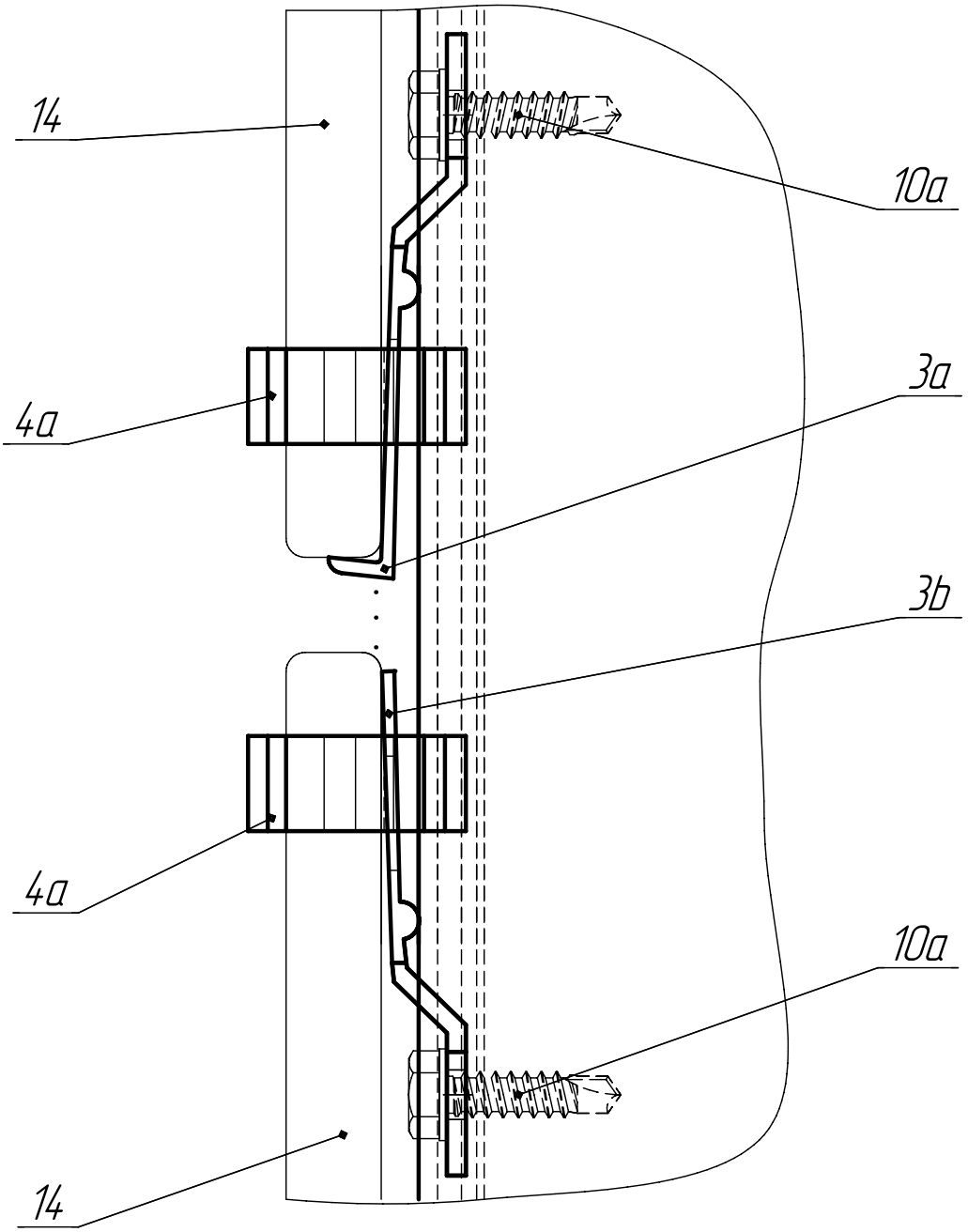

Поз.	Наименование	Обозначение (примеч.)
3a	Опора кляймерная	С-3.АН21
3b	Опора кляймерная укороченная	С-3.АН21*-без опорной площадки
4a	Кляймер	G-4.АН21
7	Плита керамогранитная	

Изм.	Лист	№ докум.	Подп.	Дата	СФТО-Г1-30.20	Лист 19

Подп. и дата | Инв. № дубл. | Взам. инв. № | Подп. и дата | Инв. № подл.

Копировал | Формат А4

13. Сечение В–В "Узел примыкания к цоколю (вариант 1)"

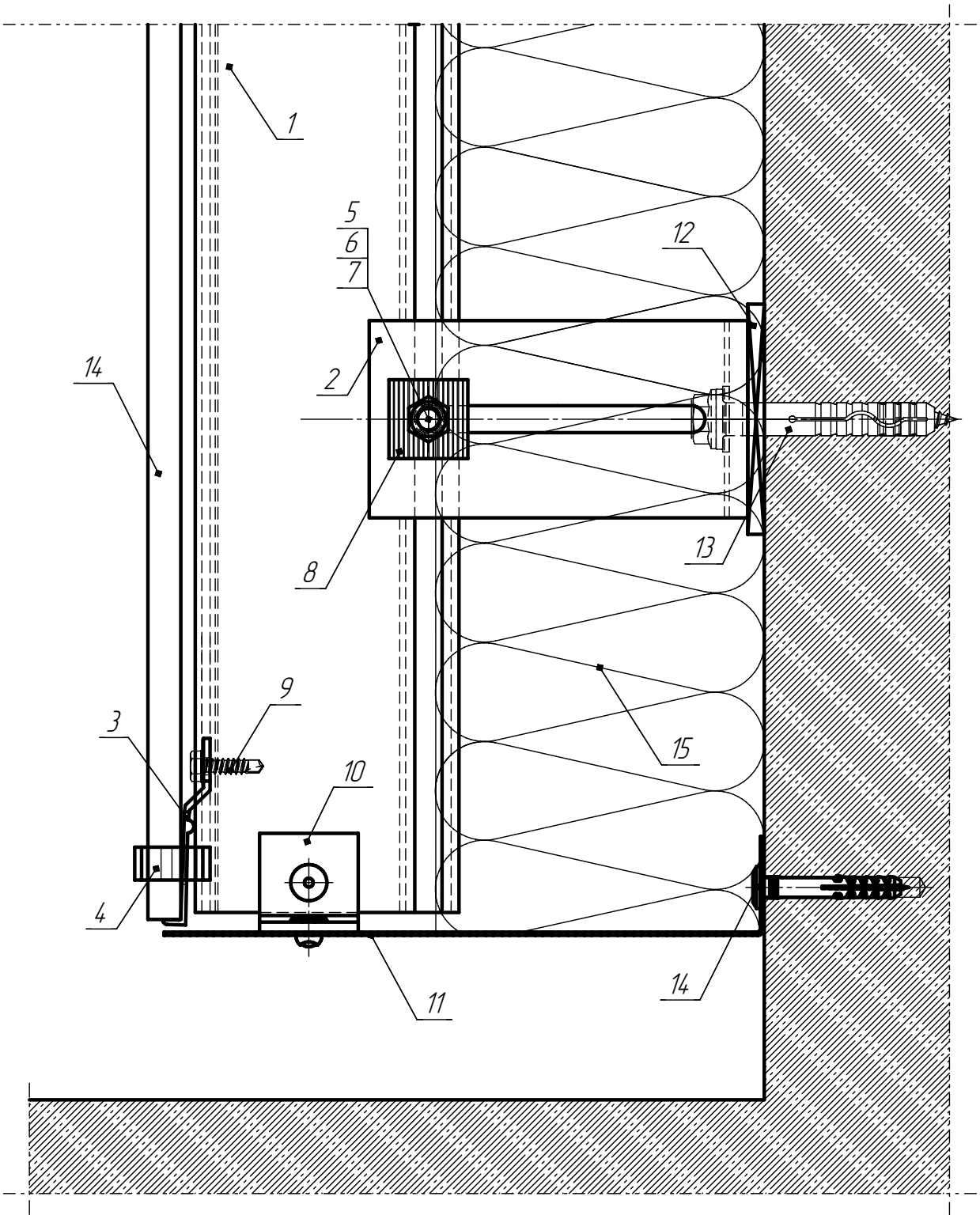

Поз.	Наименование	Обозначение (примеч.)
1	Несущий профиль	Y–3.АН21
2	Кронштейн несущий (опорный)	L–1.АН21;L–2.АН21;L–3.АН21
3	Опора кляймерная	С–3.АН21
4	Кляймер	G–4.АН21
5	Болт	М8х25 нерж. DIN933
6	Гайка	М8 нерж. DIN934
7	Шайба	
8	Фиксационная шайба	I–1.АН21

Поз.	Наименование	Обозначение (примеч.)
9	Винт самонарезающий	DIN7504K
10	Кронштейн	
11	Нащельник	
12	Пластиковый терморазрыв	
13	Анкерный болт	"Mungo", "Hilti"
14	Плита керамогранита	
15	Утеплитель	Rockwool

Подп. и дата

Инв. № дубл.

Взам. инв. №

Подп. и дата

Инв. № подл.

Изм.	Лист	№ докум.	Подп.	Дата

СФТО–Г1–30.20

Лист 20

Копировал

Формат А4

14. Сечение В–В "Узел примыкания к цоколю (вариант 2)"

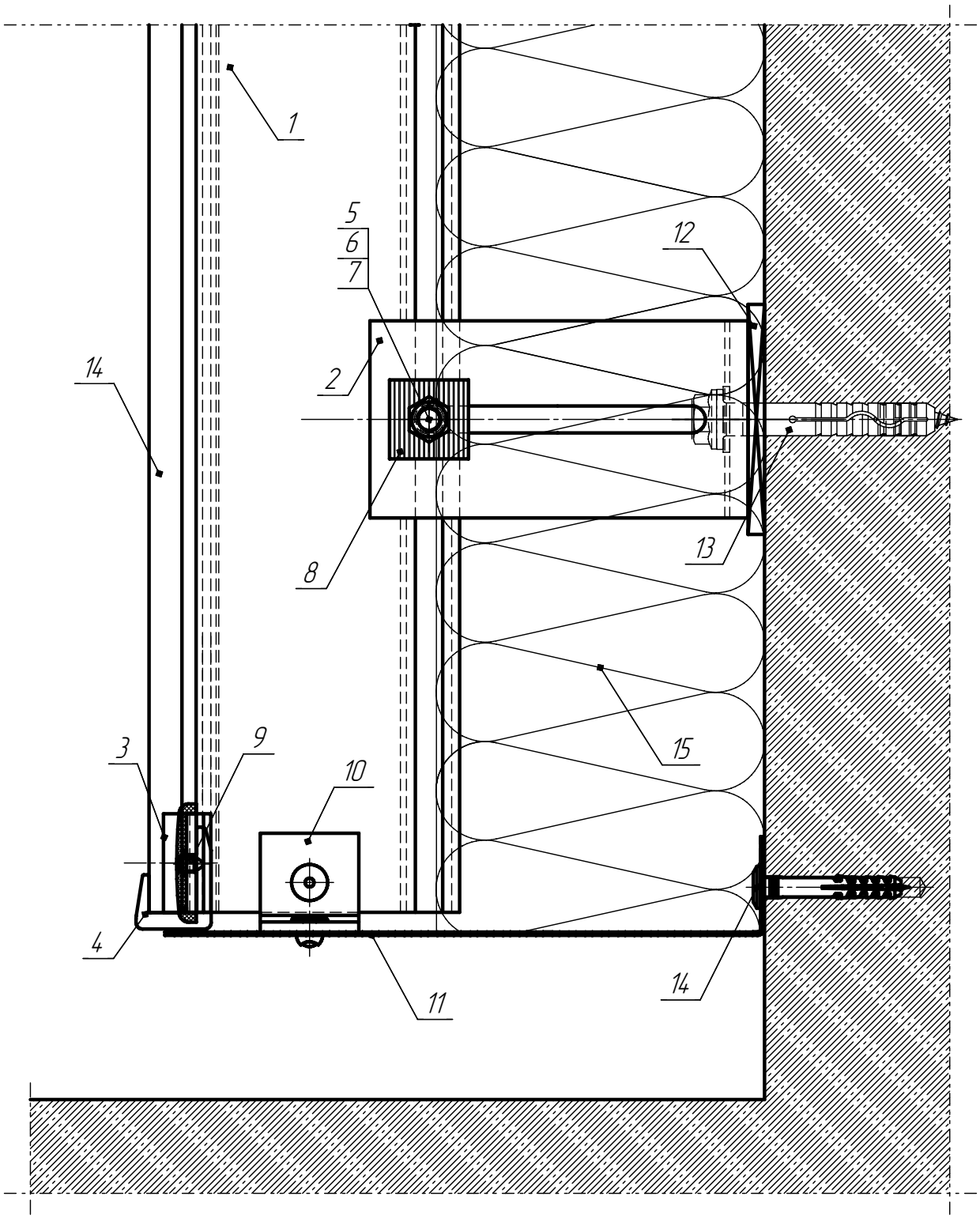

Поз.	Наименование	Обозначение (примеч.)
1	Несущий профиль	Y–3.АН21
2	Кронштейн несущий (опорный)	L–1.АН21;L–2.АН21;L–3.АН21
3	Салазка	С–2.АН21;С–3.АН21
4	Кляймер	G–5.АН21
5	Болт	М8х25 нерж. DIN933
6	Гайка	М8 нерж. DIN934
7	Шайба	
8	Фиксационная шайба	I–1.АН21

Поз.	Наименование	Обозначение (примеч.)
9	Штифт	DIN914 М6
10	Кронштейн	
11	Нащельник	
12	Пластиковый терморазрыв	
13	Анкерный болт	"Mungo", "Hilti"
14	Плита керамогранита	
15	Утеплитель	Rockwool

Подп. и дата

Инв. № дубл.

Взам. инв. №

Подп. и дата

Инв. № подл.

Изм.	Лист	№ докум.	Подп.	Дата

СФТО–Г1–30.20

Лист 21

Копировал

Формат А4

Инв. № подл.	Подп. и дата	Взам. инв. №	Инв. № дубл.	Подп. и дата

15. Сечение Г–Г "Узел примыкания к парапету"

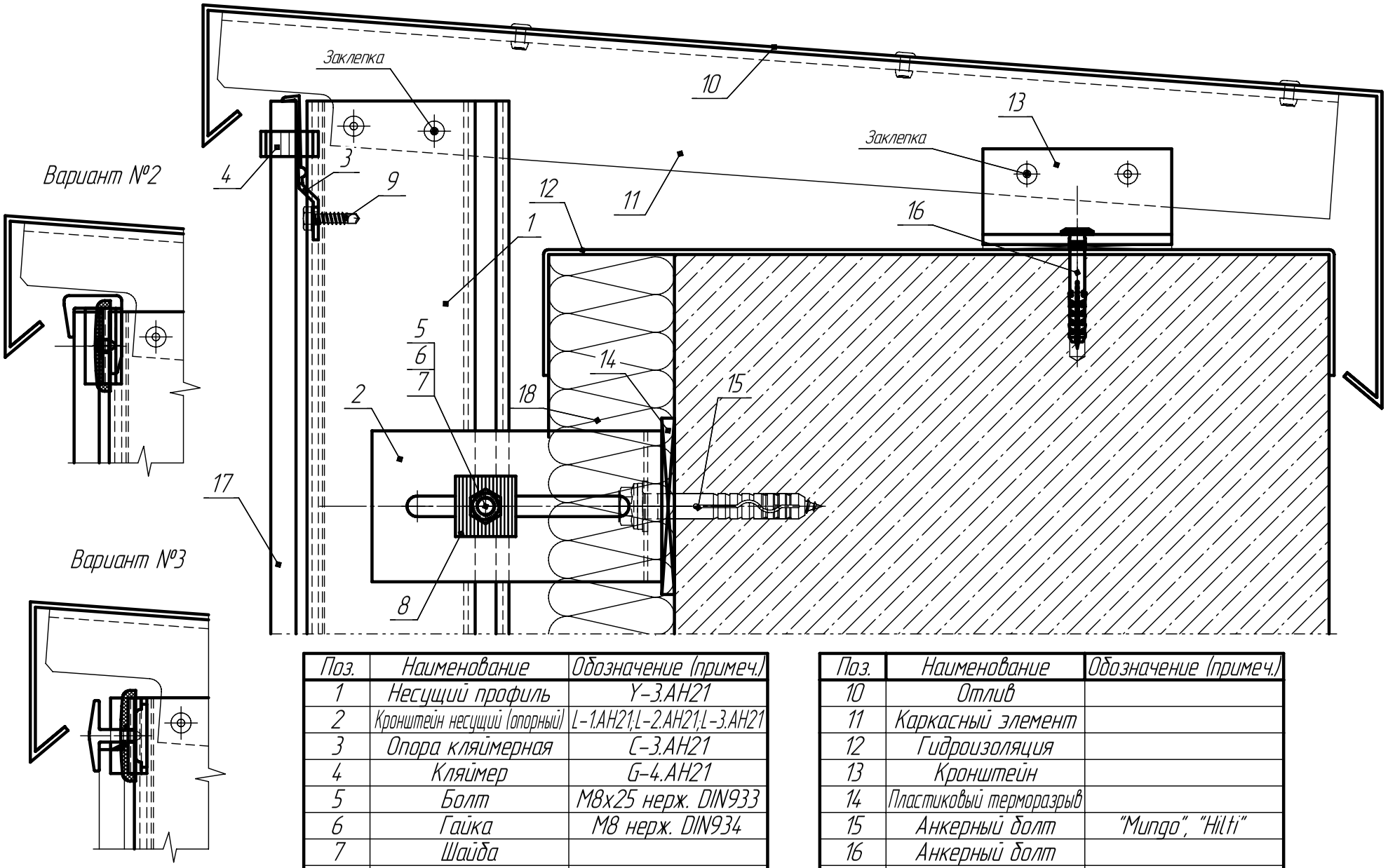

Поз.	Наименование	Обозначение (примеч.)
1	Несущий профиль	Y–3.АН21
2	Кронштейн несущий (опорный)	L–1.АН21;L–2.АН21;L–3.АН21
3	Опора кляймерная	C–3.АН21
4	Кляймер	G–4.АН21
5	Болт	М8х25 нерж. DIN933
6	Гайка	М8 нерж. DIN934
7	Шайба	
8	Фиксационная шайба	I–1.АН21
9	Винт самонарезающий	DIN7504K

Поз.	Наименование	Обозначение (примеч.)
10	Отлив	
11	Каркасный элемент	
12	Гидроизоляция	
13	Кронштейн	
14	Пластиковый терморазрыв	
15	Анкерный болт	"Mungo", "Hilti"
16	Анкерный болт	
17	Плита керамогранита	
18	Утеплитель	Rockwool

Изм.	Лист	№ докум.	Подп.	Дата

ГФТО-Г1-30.20

Лист 22

Копировал

Формат А4

16. Сечение Д–Д "Узел крепления фасада на внешнем углу"

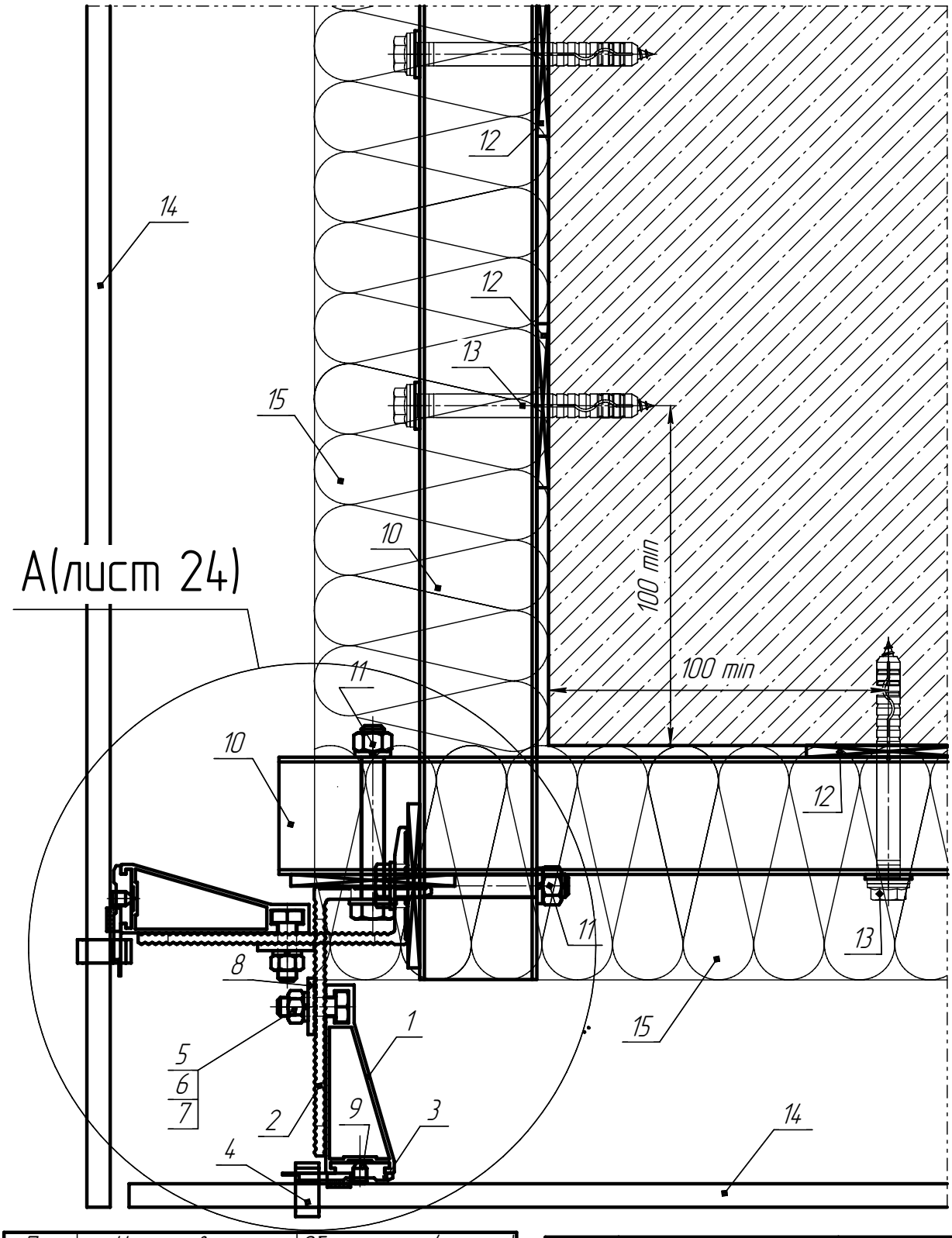

Поз.	Наименование	Обозначение (примеч.)
1	Несущий профиль	Y–3.АН21
2	Кронштейн несущий (опорный)	L–1.АН21;L–2.АН21;L–3.АН21
3	Салазка	C–4.АН21
4	Кляймер	G–3.АН21
5	Болт	М8х25 нерж. DIN933
6	Гайка	М8 нерж. DIN934
7	Шайба	

Поз.	Наименование	Обозначение (примеч.)
8	Фиксационная шайба	I–1.АН21
9	Штифт	DIN914 М6
10	Труба	T–1.АН21
11	Крепежный элемент (болт)	
12	Пластиковый терморазрыв	Q–1.МН21
13	Анкерный болт	"Mungo", "Hilti"
14	Плита керамогранита	
15	Утеплитель	Rockwool

Подп. и дата

Инв. № дубл.

Взам. инв. №

Подп. и дата

Инв. № подл.

Изм.	Лист	№ докум.	Подп.	Дата

СФТО–Г1–30.20

Лист 23

Копировал

Формат А4

17. Выносной элемент А к сечению Д–Д (см. лист 23) (вариант с дополнительными кронштейнами)

А (лист 23)

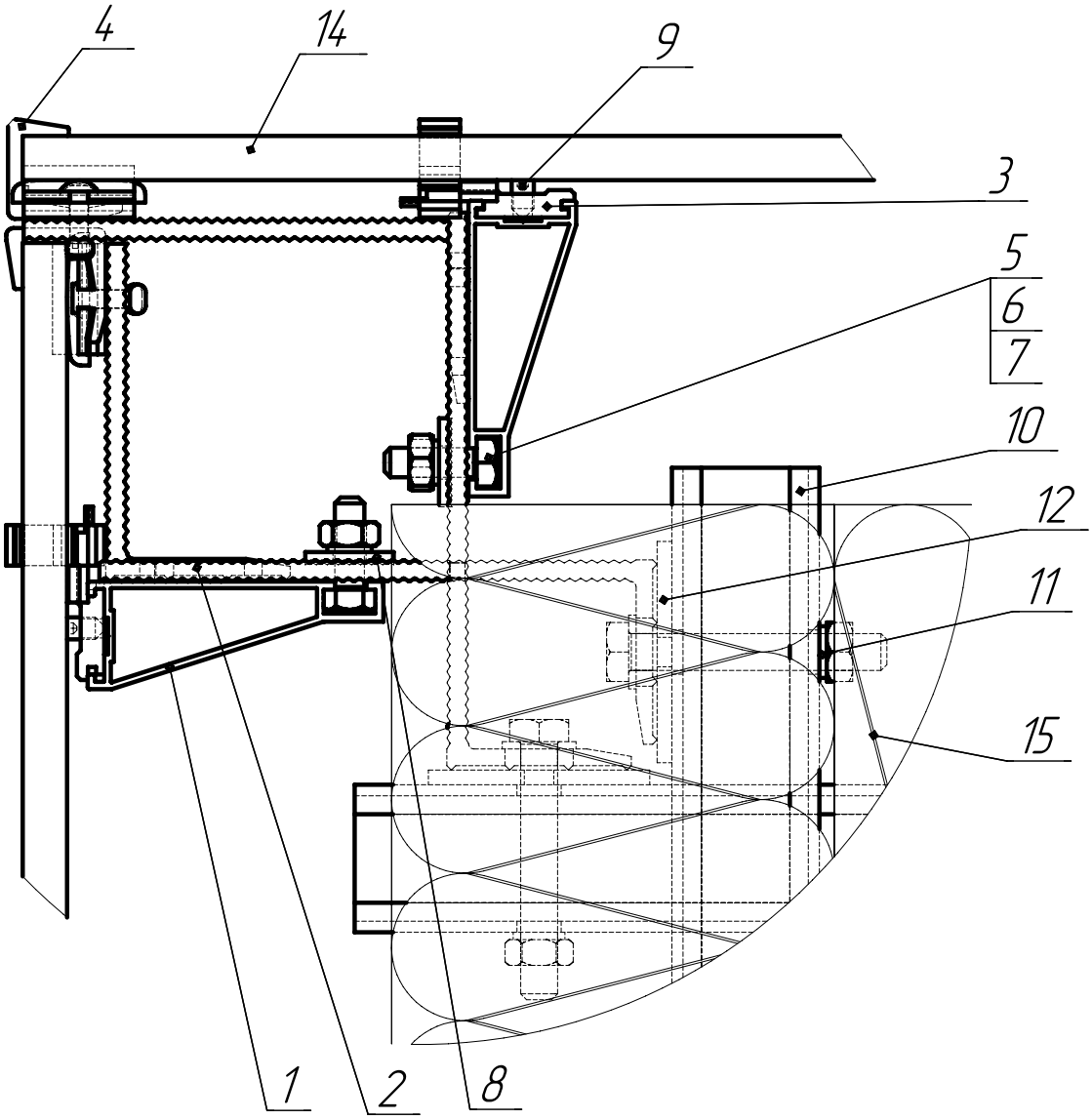

Поз.	Наименование	Обозначение (примеч.)
1	Несущий профиль	Y–3.АН21
2	Кронштейн несущий (опорный)	L–1.АН21;L–2.АН21;L–3.АН21
3	Салазка	C–4.АН21
4	Кляймер	G–8.АН21
5	Болт	М8х25 нерж. DIN933
6	Гайка	М8 нерж. DIN934
7	Шайба	

Поз.	Наименование	Обозначение (примеч.)
8	Фиксационная шайба	I–1.АН21
9	Штифт	DIN914 М6
10	Труба	T–1.АН21
11	Крепежный элемент (болт)	
12	Пластиковый терморазрыв	Q–1.МН21
14	Плита керамогранита	
15	Утеплитель	Rockwool

Подп. и дата

Инв. № дубл.

Взам. инв. №

Подп. и дата

Инв. № подл.

Изм.	Лист	№ докум.	Подп.	Дата

СФТО–Г1–30.20

Лист 24

Копировал

Формат А4

18. Сечение Д–Д "Узел крепления фасада на внешнем углу (усиленный)"

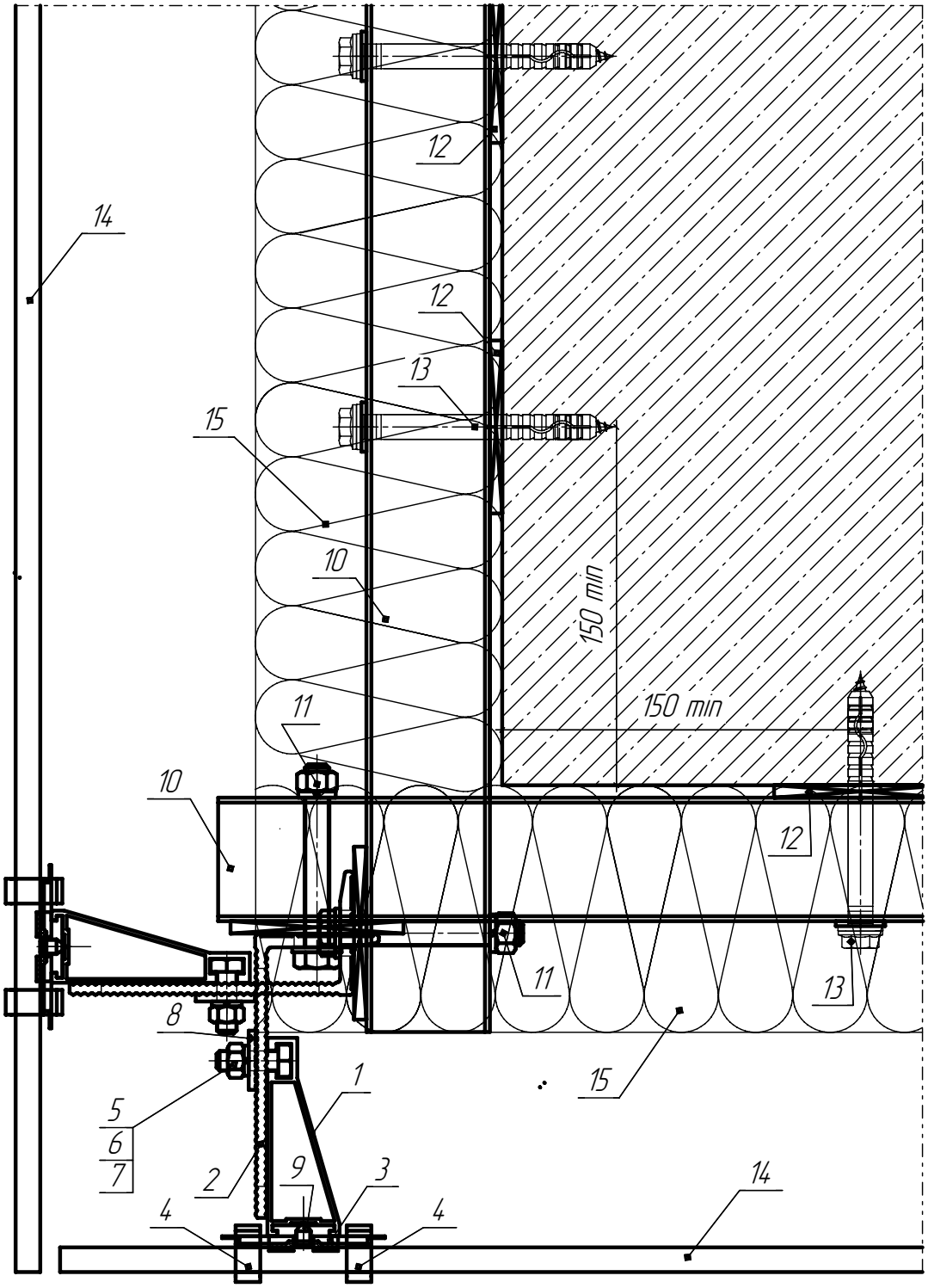

Поз.	Наименование	Обозначение (примеч.)
1	Несущий профиль	Y–3.АН21
2	Кронштейн несущий (опорный)	L–1.АН21;L–2.АН21;L–3.АН21
3	Салазка	C–2.АН21 (с обрезанными ограничителями)
4	Кляймер	G–3.АН21
5	Болт	М8х25 нерж. DIN933
6	Гайка	М8 нерж. DIN934
7	Шайба	

Поз.	Наименование	Обозначение (примеч.)
8	Фиксационная шайба	I–1.АН21
9	Штифт	DIN914 М6
10	Труба	T–1.АН21
11	Крепежный элемент (болт)	
12	Пластиковый терморазрыв	Q–1.МН21
13	Анкерный болт	"Mungo", "Hilti"
14	Плита керамогранита	
15	Утеплитель	Rockwool

Подп. и дата | Инв. № дубл. | Взам. инв. № | Подп. и дата | Инв. № подл.

Изм.	Лист	№ докум.	Подп.	Дата

СФТО–Г1–30.20

Лист 25

Копировал | Формат А4

19. Сечение Е–Е "Узел крепления фасада на внутреннем углу"

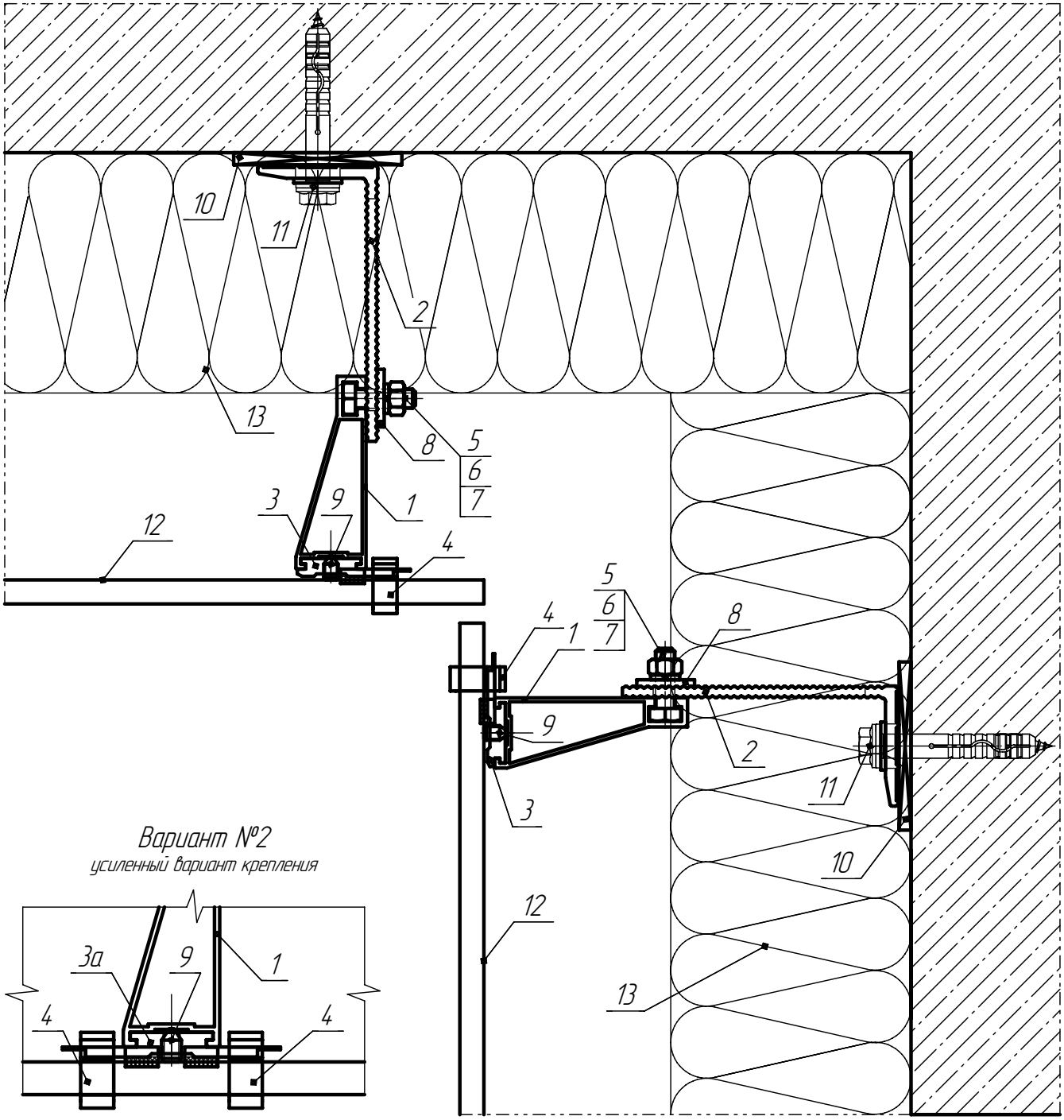

Вариант №2

усиленный вариант крепления

Поз.	Наименование	Обозначение (примеч.)
1	Несущий профиль	Y–3.АН21
2	Кронштейн несущий (опорный)	L–1.АН21;L–2.АН21;L–3.АН21
3	Салазка	С–4.АН21
3а	Салазка	С–2.АН21 (с обрезанными ограничителями)
4	Кляймер	G–3.АН21
5	Болт	М8х25 нерж. DIN933
6	Гайка	М8 нерж. DIN934

Поз.	Наименование	Обозначение (примеч.)
7	Шайба	
8	Фиксационная шайба	I–1.АН21
9	Штифт	DIN914 М6
10	Пластиковый терморазрыв	
11	Анкерный болт	"Mungo", "Hilti"
12	Плита керамогранита	
13	Утеплитель	Rockwool

Подп. и дата

Инв. № дубл.

Взам. инв. №

Подп. и дата

Инв. № подл.

Изм.	Лист	№ докум.	Подп.	Дата

СФТО–Г1–30.20

Лист 26

Копировал

Формат А4

20. Сечение Ж–Ж "Узел примыкания к окну, боковой"

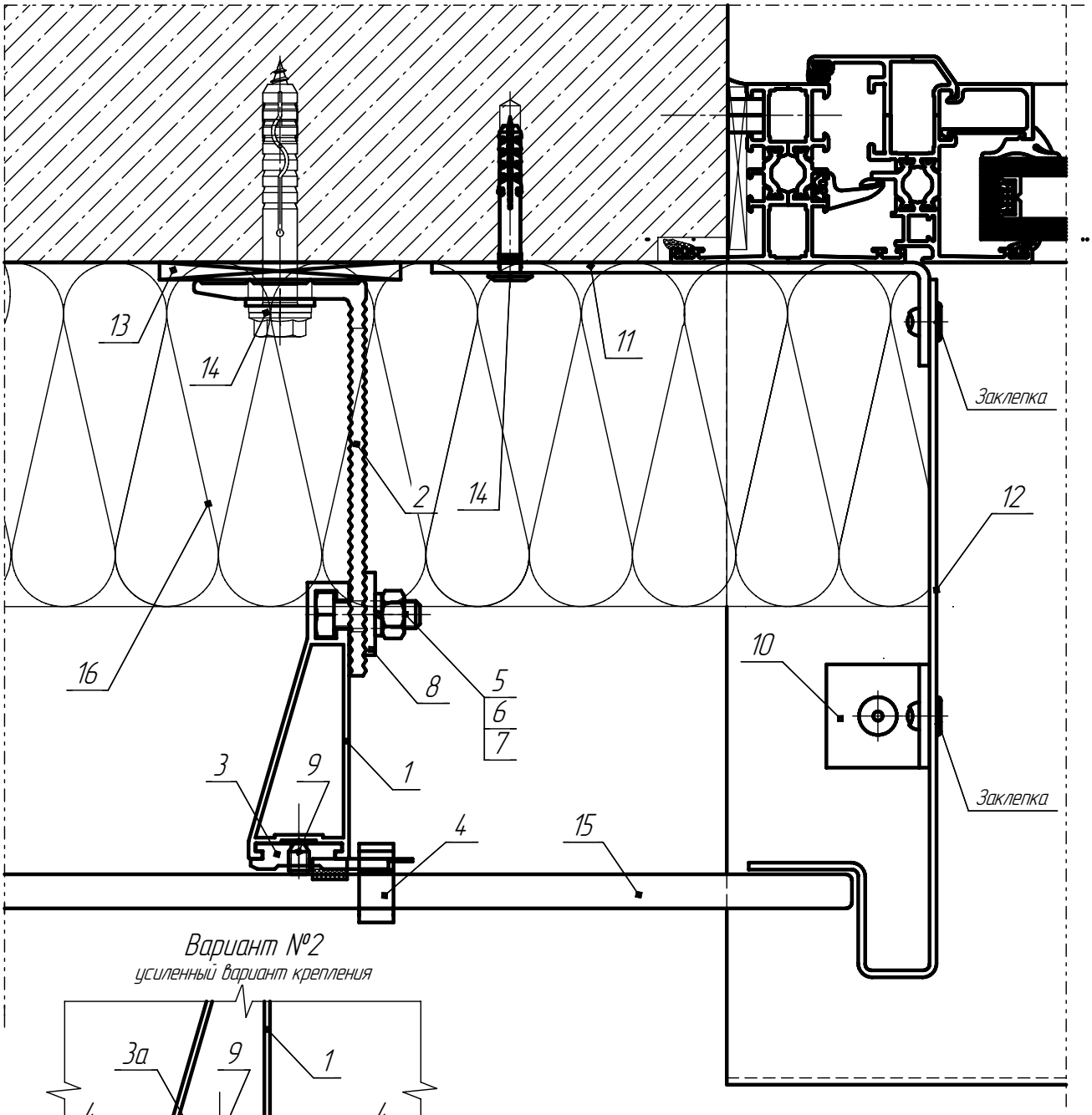

Вариант №2
усиленный вариант крепления

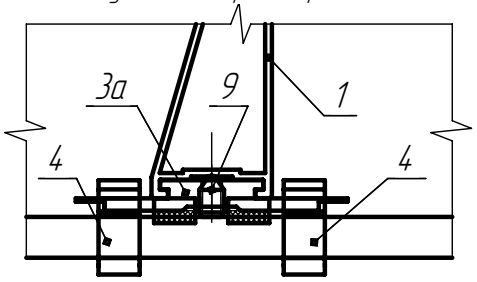

Поз.	Наименование	Обозначение (примеч.)
1	Несущий профиль	Y–3.АН21
2	Кронштейн несущий (опорный)	L–1.АН21;L–2.АН21;L–3.АН21
3	Салазка	С–4.АН21
3а	Салазка	С–2.АН21 (с обрезанными ограничителями)
4	Кляймер	G–3.АН21
5	Болт	М8х25 нерж. DIN933
6	Гайка	М8 нерж. DIN934
7	Шайба	
8	Фиксационная шайба	I–1.АН21

Поз.	Наименование	Обозначение (примеч.)
9	Штифт	DIN914 М6
10	Кронштейн	
11	Крепежный элемент	
12	Откос (сталь)	
13	Пластиковый терморазрыв	
14	Анкерный болт	"Mungo", "Hilti"
15	Плита керамогранита	
16	Утеплитель	Rockwool

Подп. и дата
Инв. № дубл.
Взам. инв. №
Подп. и дата
Инв. № подл.

Изм.	Лист	№ докум.	Подп.	Дата

СФТО–Г1–30.20

Лист 27

Копировал Формат А4

21. Сечение 3-3
"Узел примыкания подоконный"

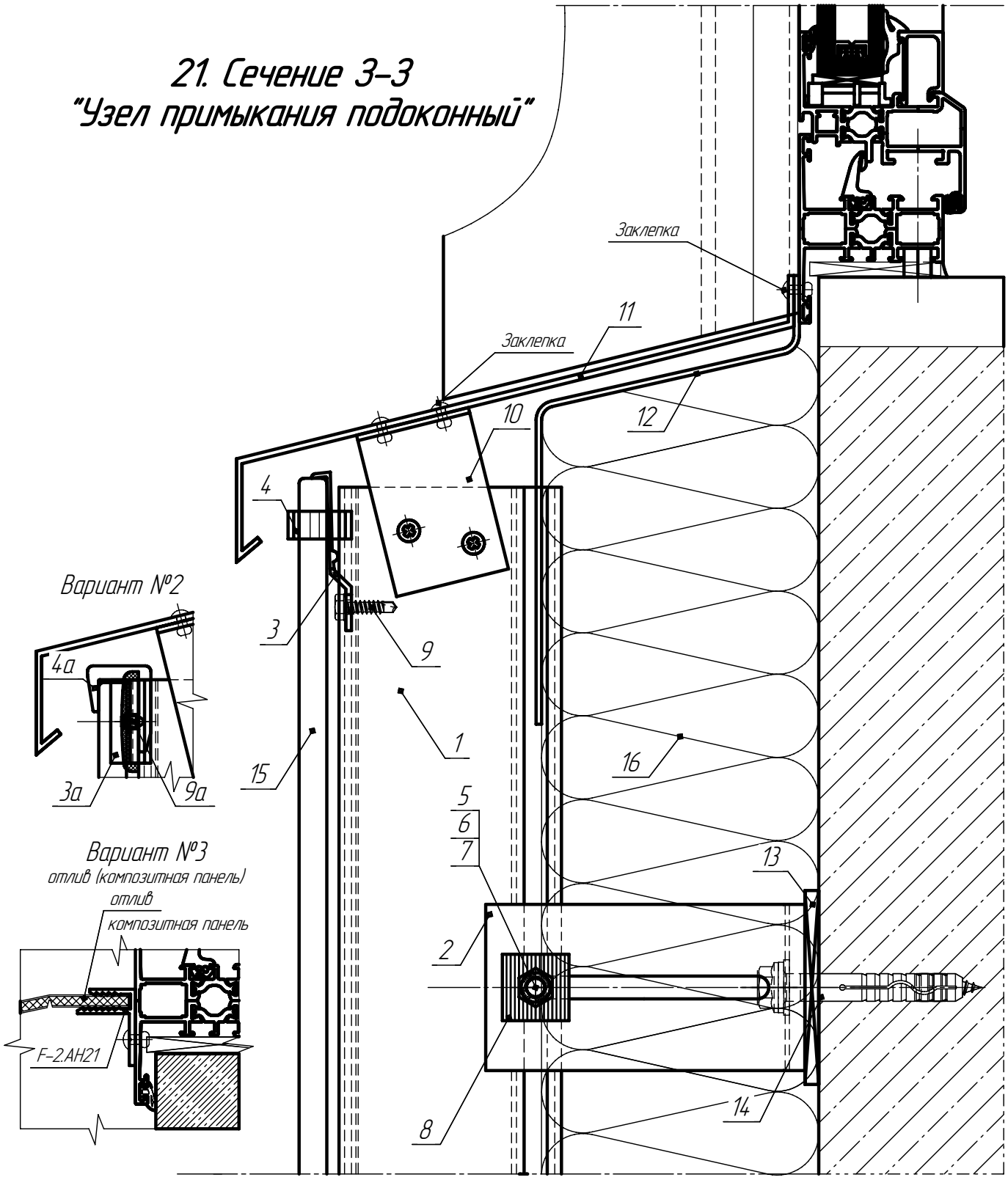

Поз.	Наименование	Обозначение (примеч.)
1	Несущий профиль	Y-3.AH21
2	Кронштейн несущий (опорный)	L-1.AH21;L-2.AH21;L-3.AH21
3	Опора кляймерная	C-3.AH21
3а	Салазка	C-2.AH21
4	Кляймер	G-4.AH21
4а	Кляймер	G-5.AH21
5	Болт	M8x25 нерж. DIN933
6	Гайка	M8 нерж. DIN934
7	Шайба	

Поз.	Наименование	Обозначение (примеч.)
8	Фиксационная шайба	I-1.AH21
9	Винт самонарезающий	DIN7504K
9а	Штифт	DIN914 M6
10	Кронштейн	
11	Отлив (сталь)	
12	Гидроизоляция	
13	Пластиковый терморазрыв	
14	Анкерный болт	"Mungo", "Hilti"
15	Плита керамогранита	
16	Утеплитель	Rockwool

Подп. и дата
Инв. № дубл.
Взам. инв. №
Подп. и дата
Инв. № подл.

Изм.	Лист	№ докум.	Подп.	Дата

СФТО-Г1-30.20

Лист 28

Копировал Формат А4

22. Сечение И–И "Узел примыкания надоконный"

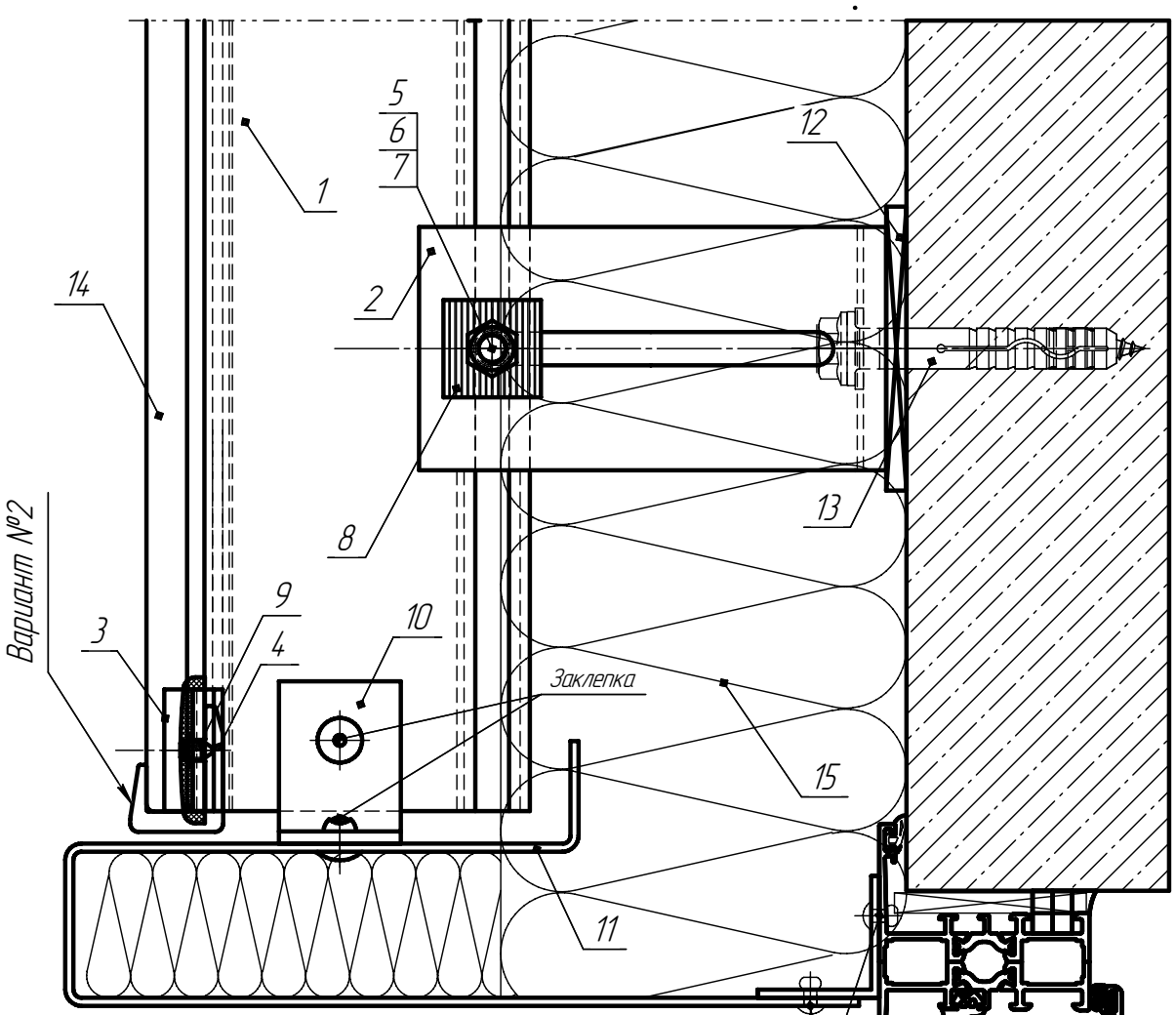

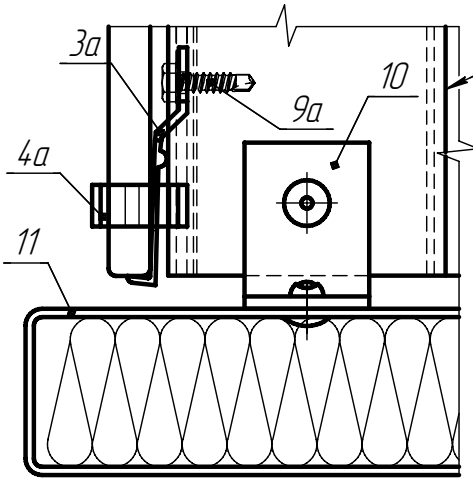

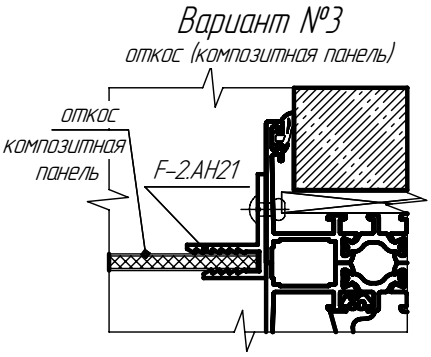

Поз.	Наименование	Обозначение (примеч.)
1	Несущий профиль	Y–3.АН21
2	Кронштейн несущий (опорный)	L–1.АН21;L–2.АН21;L–3.АН21
3	Салазка	C–2.АН21
3а	Опора кляймерная	C–3.АН21
4	Кляймер	G–5.АН21
4а	Кляймер	G–4.АН21
5	Болт	М8х25 нерж. DIN933
6	Гайка	М8 нерж. DIN934
7	Шайба	

Поз.	Наименование	Обозначение (примеч.)
8	Фиксационная шайба	I–1.АН21
9	Штифт	DIN914 М6
9а	Винт самонарезающий	DIN7504K
10	Кронштейн	
11	Откос (сталь)	
12	Пластиковый терморазрыв	
13	Анкерный болт	"Mungo", "Hilti"
14	Плита керамогранита	
15	Утеплитель	Rockwool

Подп. и дата

Инв. № дубл.

Взам. инв. №

Подп. и дата

Инв. № подл.

Изм.	Лист	№ докум.	Подп.	Дата

СФТО–Г1–30.20

Лист 29

Копировал

Формат А4