ПРОИЗВОДИТЕЛЬ №1
по объему переработки стали с покрытием

МЕТАЛЛ ПРОФИЛЬ®
группа компаний

АЛЬБОМ ТЕХНИЧЕСКИХ РЕШЕНИЙ

КРОВЕЛЬНАЯ СИСТЕМА МЕТАЛЛ ПРОФИЛЬ

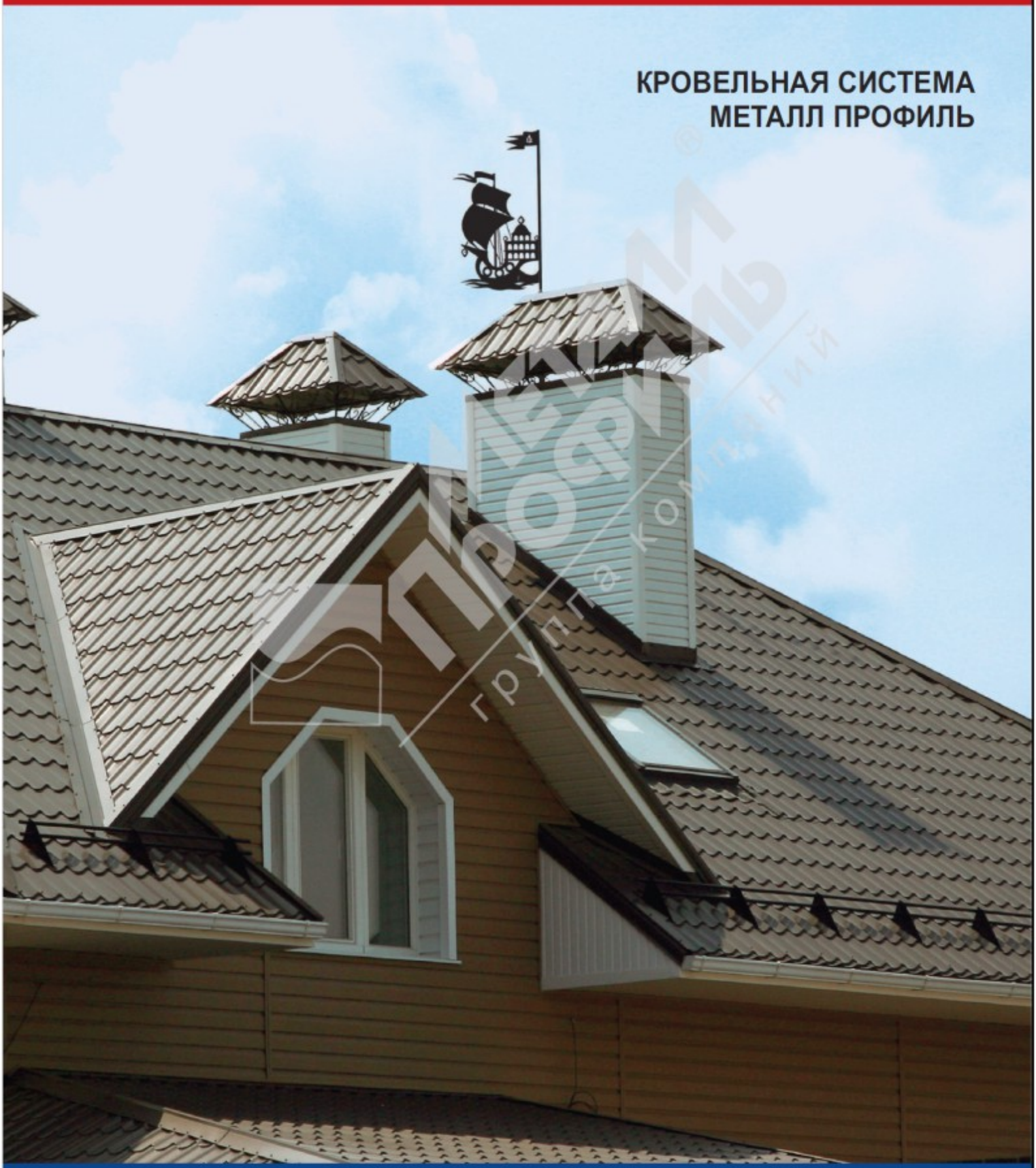

ПРОИЗВОДИТЕЛЬ №1
по объему переработки стали с покрытием

МЕТАЛЛ ПРОФИЛЬ
группа компаний

УТВЕРЖДАЮ:
Генеральный директор
ООО "Компания Металл Профиль"

_____Онищук В. Н.

"____"_____

АЛЬБОМ ТЕХНИЧЕСКИХ РЕШЕНИЙ

КРОВЕЛЬНАЯ СИСТЕМА МЕТАЛЛ ПРОФИЛЬ

Разработка:
ООО "Компания Металл Профиль"

Руководитель разработки
_____Зорькина И. А.

Все изображения, техническая информация и текстовый материал являются собственностью ООО "Компания Металл Профиль". Все права защищены. Перепечатка и воспроизведение в любой форме запрещены без письменного разрешения ООО "Компания Металл Профиль".

Москва 2013 г.

1. Теплая кровля

1.1. Карнизный узел (вариант 1)

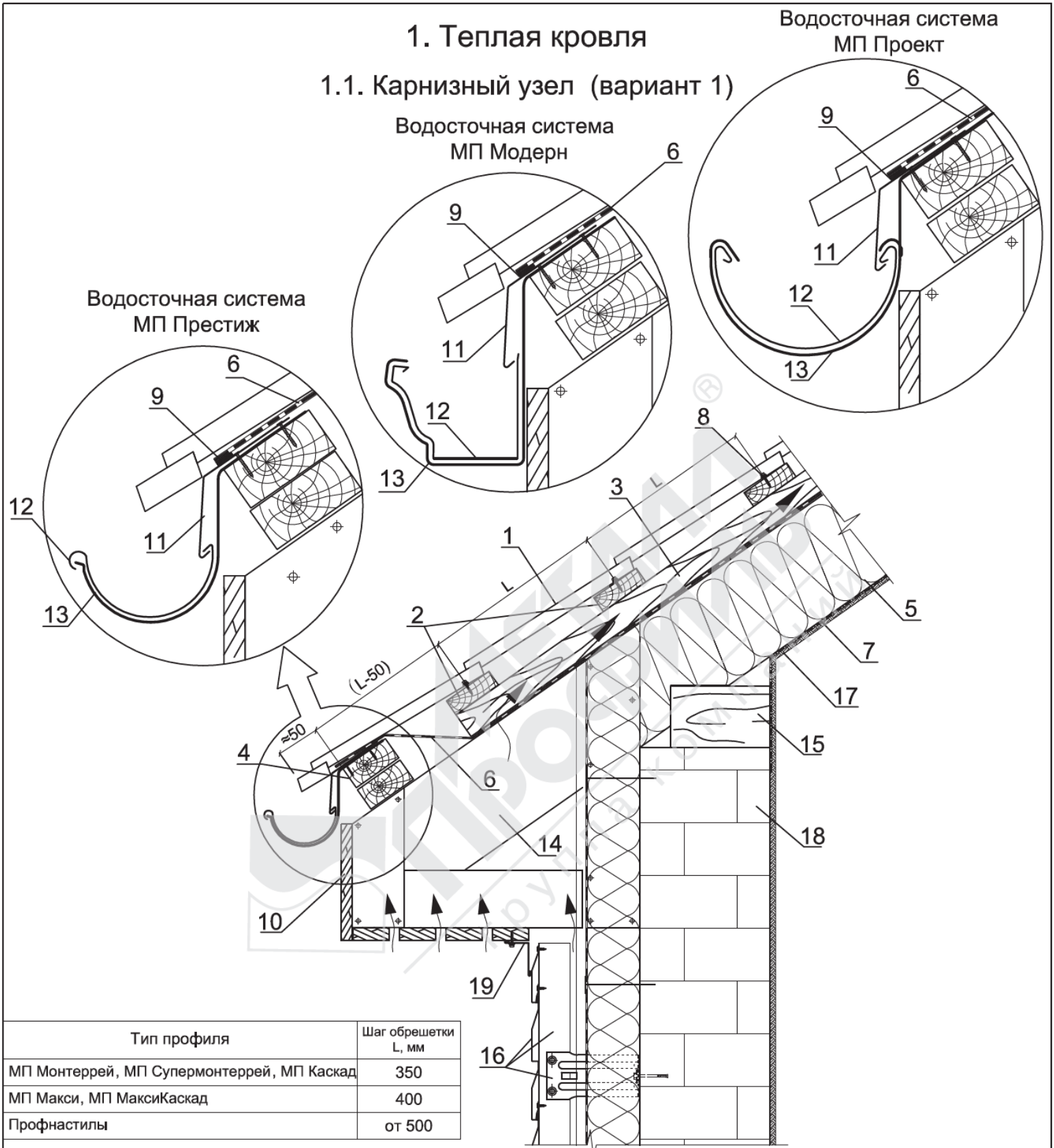

Тип профиля	Шаг обрешетки L, мм
МП Монтеррей, МП Супермонтеррей, МП Каскад	350
МП Макси, МП МаксиКаскад	400
Профнастилы	от 500

1. Кровельное покрытие - металлочерепица или профнастил
2. Обрешетка, доска 32х100 мм
3. Контробрешетка, брус 50х50 мм
4. Первая доска обрешетки, 50х100 мм
5. Теплоизоляция
6. Гидроизоляционная мембрана Tyvek Soft, Tyvek Solid, Tyvek Supro
7. Пароизоляционные пленки Металл Профиль или мембрана Tyvek Airguard
8. Саморез Ø 4,8х28 (Ø 4,8х35) с ЭПДМ-прокладкой
9. Самоклеящаяся лента СП-1
10. Декоративная подшивка карниза (продуваемая)
11. Карнизная планка
12. Водосточный желоб
13. Держатель желоба
14. Стропильная система
15. Мауэрлат
16. Система вентилируемого фасада типа ВФ МП (смотреть АТР)
17. Подшивка - ориентировано-стружечные плиты OSB
18. Стена здания
19. Планка угла внутреннего

2. Холодная кровля

2.1. Карнизный узел

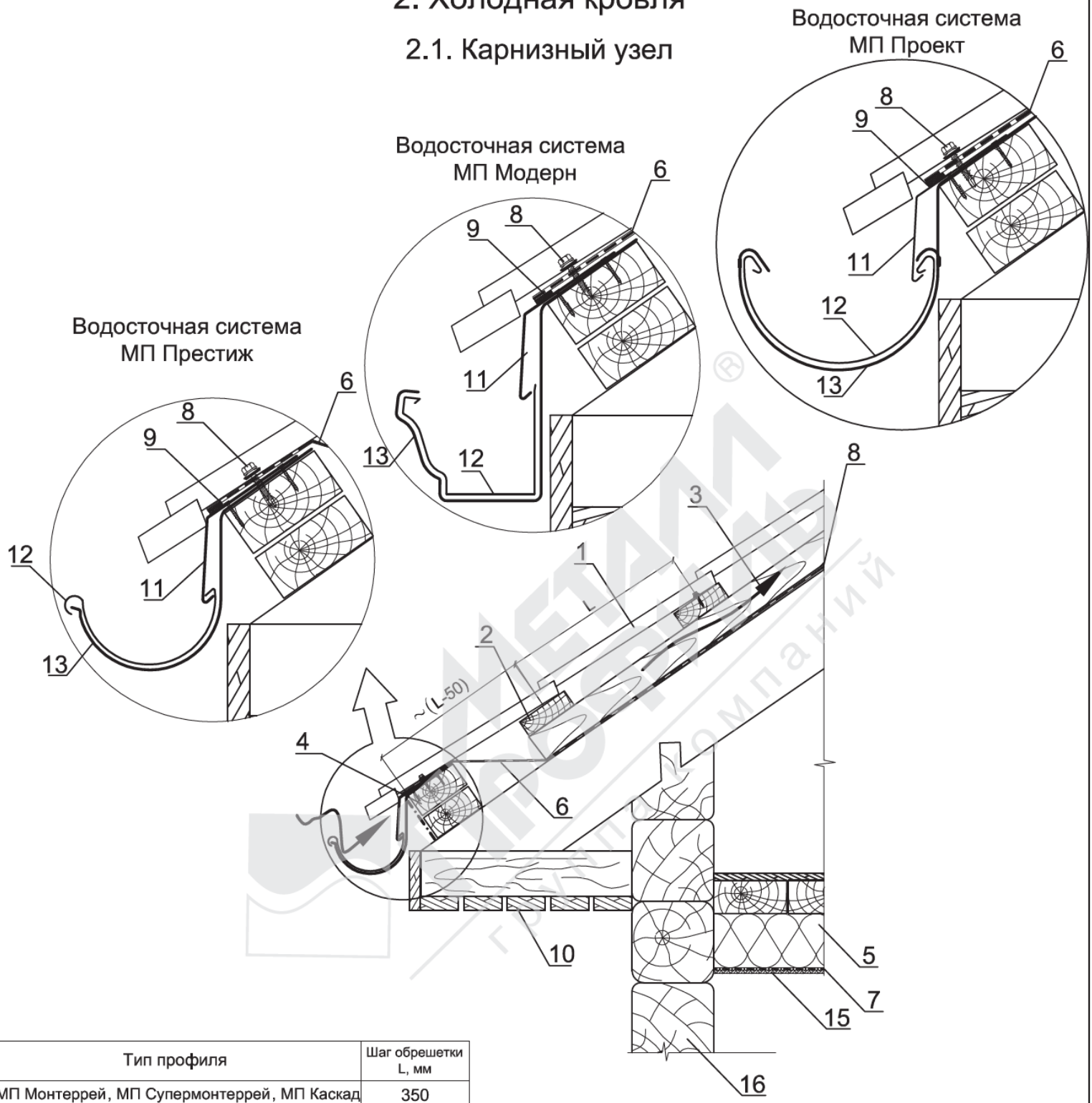

Тип профиля	Шаг обрешетки L, мм
МП Монтеррей, МП Супермонтеррей, МП Каскад	350
МП Макси, МП МаксиКаскад	400
Профнастилы	от 500

1. Кровельное покрытие (например, металлочерепица Монтеррей)
2. Обрешетка, доска 32х100 мм
3. Контробрешетка, брус 50х50 мм
4. Первая доска обрешетки, 50х100 мм
5. Теплоизоляция (например "ISOVER" KL34)
6. Гидроизоляционная мембрана Tyvek Soft, Tyvek Solid, Tyvek Supro
7. Пароизоляционные пленки Металл Профиль или мембрана Tyvek Airguard
8. Саморез Ø 4,8х28 (Ø 4,8х35) с ЭПДМ-прокладкой
9. Соединительная лента СП-1
10. Декоративная подшивка карниза
11. Карнизная планка
12. Водосточный желоб
13. Держатель желоба
14. Стропильная система
15. Подшивка - мансарды (например, ориентировано-стружечные плиты ОСП)
16. Стена

1. Теплая кровля
1.1. Карнизный узел
1.1.1 Вариант 1

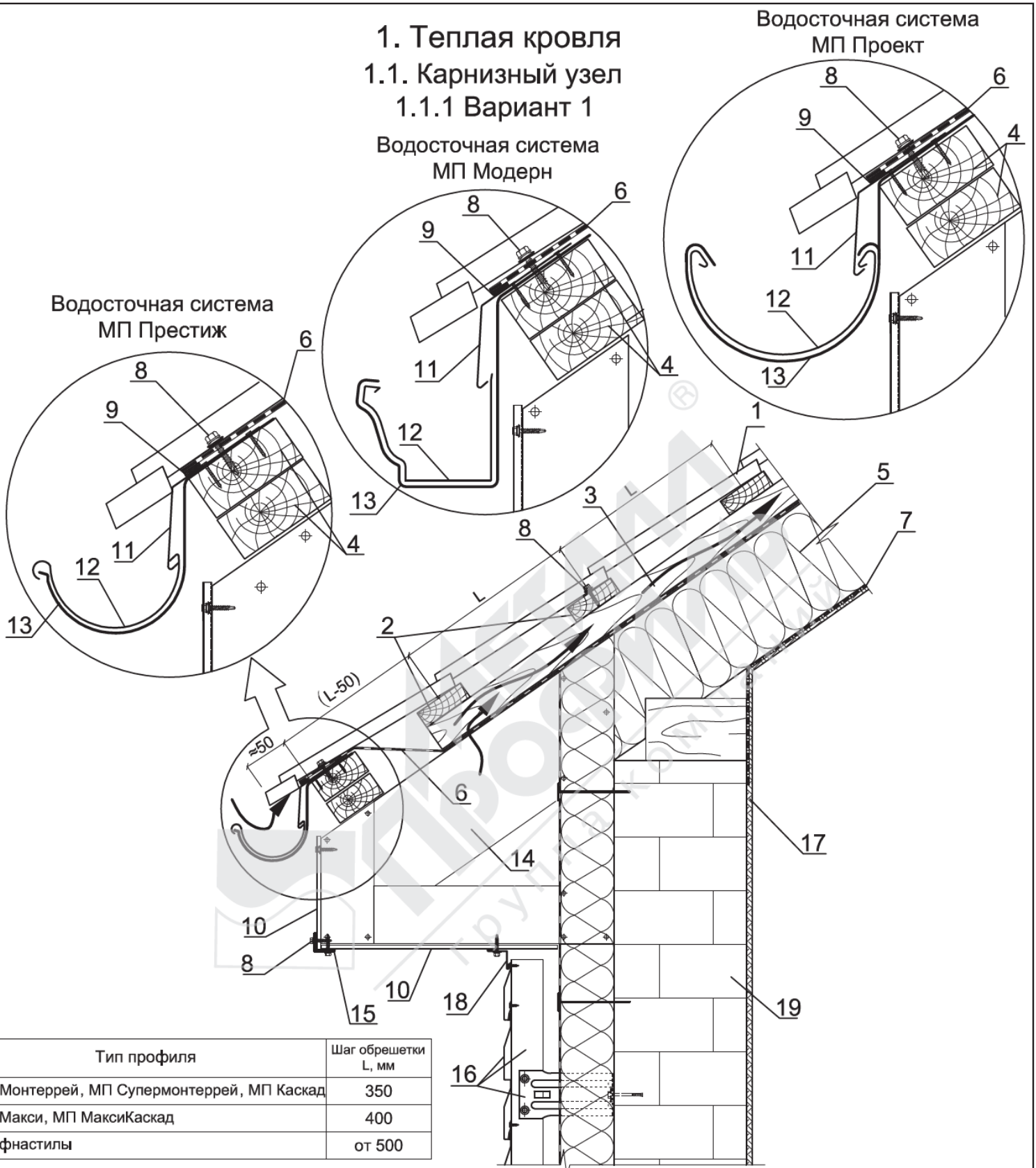

Тип профиля	Шаг обрешетки L, мм
МП Монтеррей, МП Супермонтеррей, МП Каскад	350
МП Макси, МП МаксиКаскад	400
Профнастилы	от 500

1. Кровельное покрытие (например, металлочерепица Монтеррей)
2. Обрешетка, доска 32x100 мм
3. Контробрешетка, брус 50x50 мм
4. Первая доска обрешетки, 50x100 мм
5. Теплоизоляция (толщина по проекту)
6. Гидроизоляционные мембраны Tyvek Soft, Tyvek Solid, Tyvek Supro
7. Пароизоляционные пленки Металл Профиль или мембрана Tyvek AirGuard
8. Саморез Ø 4,8x28 (Ø 4,8x35) с ЭПДМ-прокладкой
9. Соединительная лента СП-1
10. Декоративная подшивка карниза (например, профнастил С8)
11. Планка карнизная 100x69x2000
12. Желоб водосточный
13. Держатель желоба
14. Стропильная система
15. Планка угла наружного 30x30
16. Система вентилируемого фасада типа ВФ МП (смотреть АТР "МП ВФ")
17. Подшивка - мансарды (например, ориентировано-стружечные плиты ОСП)
18. Планка угла внутреннего 30x30
19. Стена здания

1. Теплая кровля

1.1. Карнизный узел

1.1.2. Вариант 2

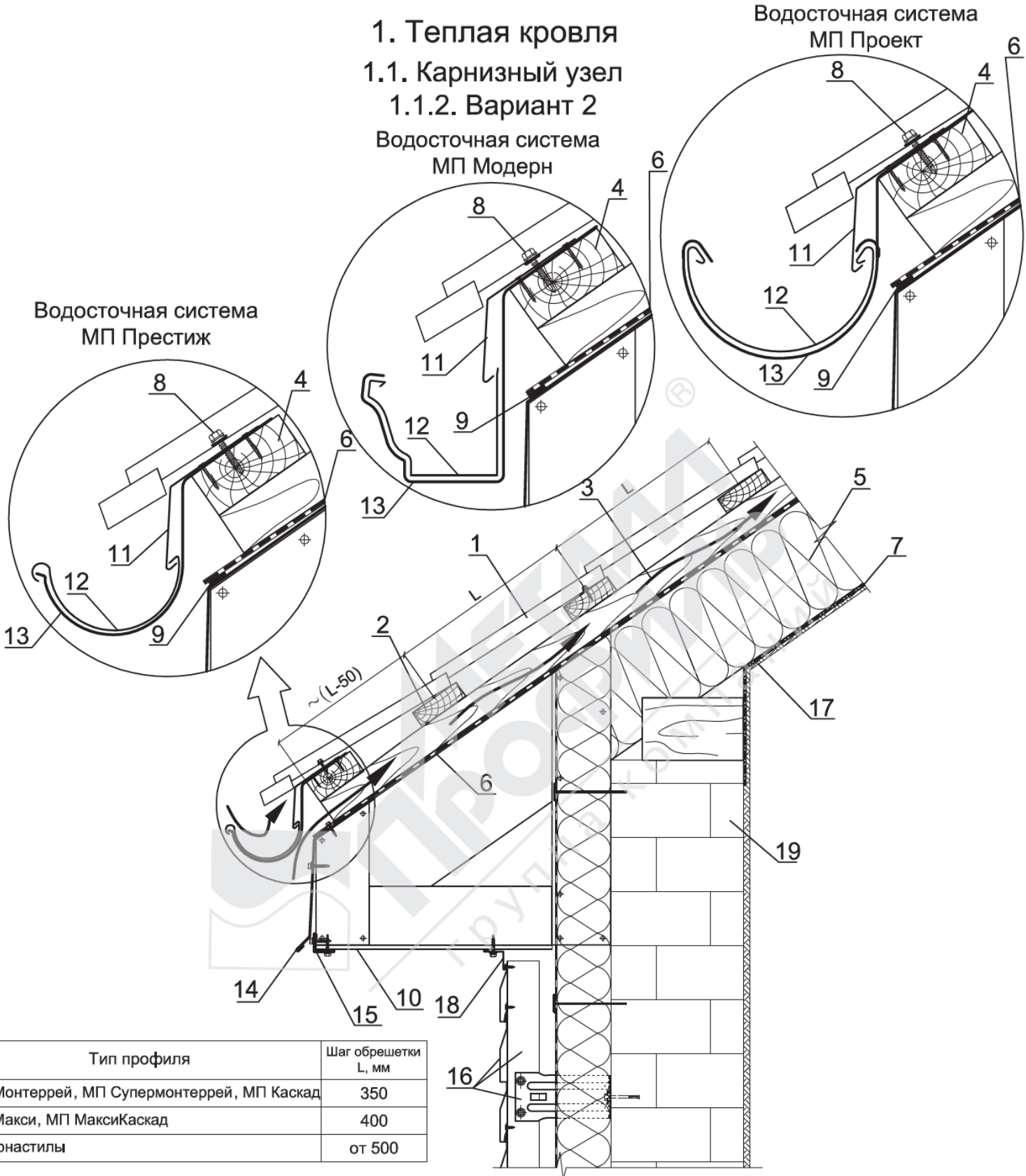

Тип профиля	Шаг обрешетки L, мм
МП Монтеррей, МП Супермонтеррей, МП Каскад	350
МП Макси, МП МаксиКаскад	400
Профнастилы	от 500

1. Кровельное покрытие (например, металлочерепица Монтеррей)
2. Обрешетка, доска 32х100 мм
3. Контробрешетка, брус 50х50 мм
4. Первая доска обрешетки, 50х100 мм
5. Теплоизоляция (толщина по проекту)
6. Гидроизоляционные мембраны Tyvek Soft, Tyvek Solid, Tyvek Supro
7. Пароизоляционные пленки Металл Профиль или мембрана Tyvek AirGuard
8. Саморез Ø 4,8х28 (Ø 4,8х35) с ЭПДМ-прокладкой
9. Соединительная лента СП-1
10. Декоративная подшивка карниза (например профнастил С8)
11. Планка карнизная
12. Желоб водосточный
13. Держатель желоба
14. Фасонное изделие (по проекту)
15. Планка угла наружного 30х30
16. Система вентилируемого фасада типа ВФ МП (смотреть АТР "МП ВФ")
17. Подшивка - мансарды (например, ориентировано-стружечные плиты ОСП)
18. Планка угла внутреннего 30х30
19. Стена здания

2. Холодная кровля

2.2. Конек

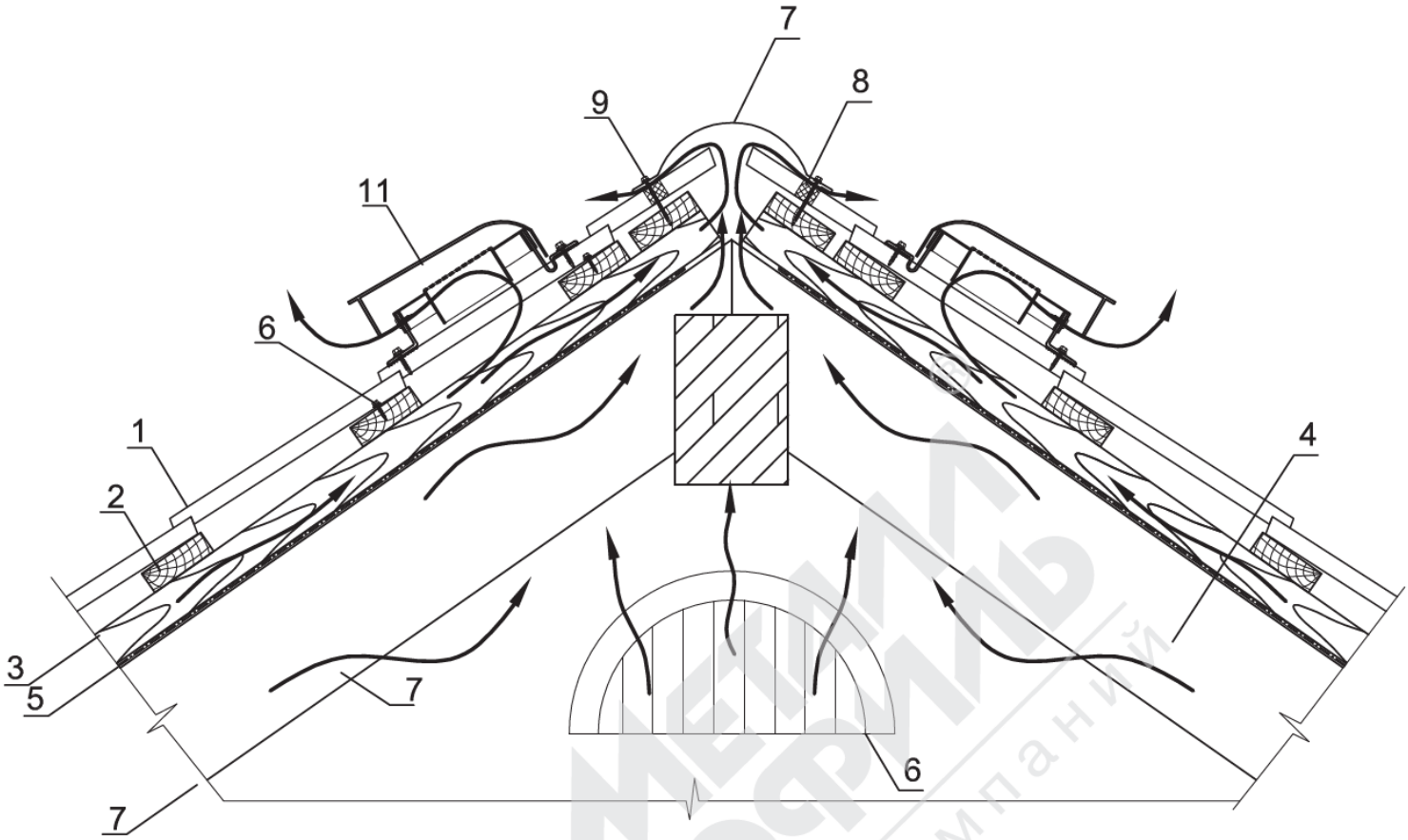

2.3. Продольный разрез

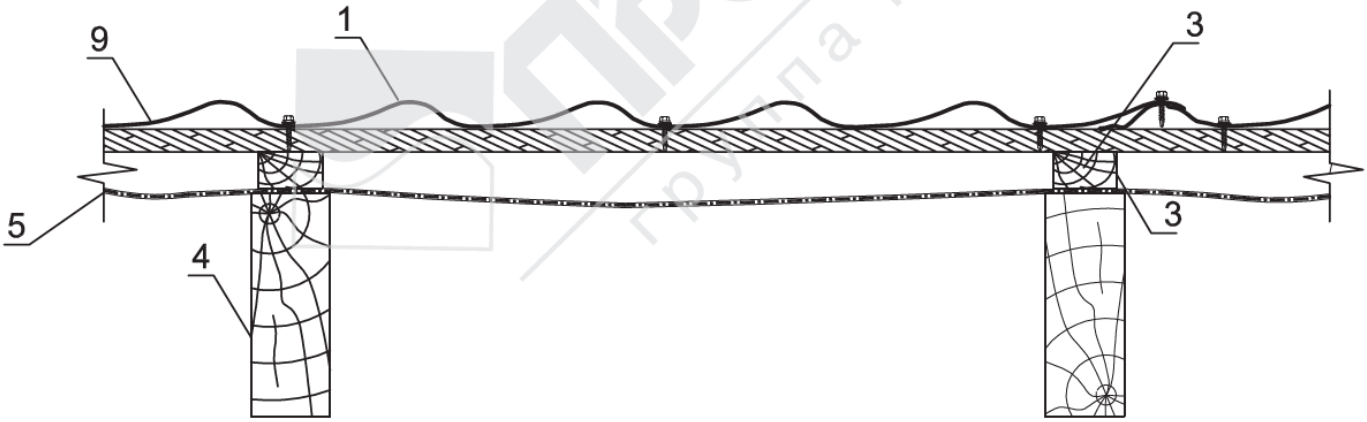

1. Кровельное покрытие (например, металлочерепица Монтеррей)
2. Обрешетка, доска 32х100 мм
3. Контробрешетка, брус 50х50 мм
4. Стропильная система
5. Пароизоляционные пленки Металл Профиль или мембрана Tyvek Airguard
6. Саморез Ø 4,8х28 (Ø 4,8х35) с ЭПДМ-прокладкой
7. Планка конька круглого или плоского
8. Уплотнитель Монтеррей или универсальный
9. Саморез Ø 4,8х70 (Ø 4,8х80) с ЭПДМ-прокладкой
10. Слуховое окно
11. Вентиль KTV

1. Теплая кровля

1.2. Коньковый узел

1.2.3. Вентиляция подкровельного пространства с помощью вентиля KTV Ø110

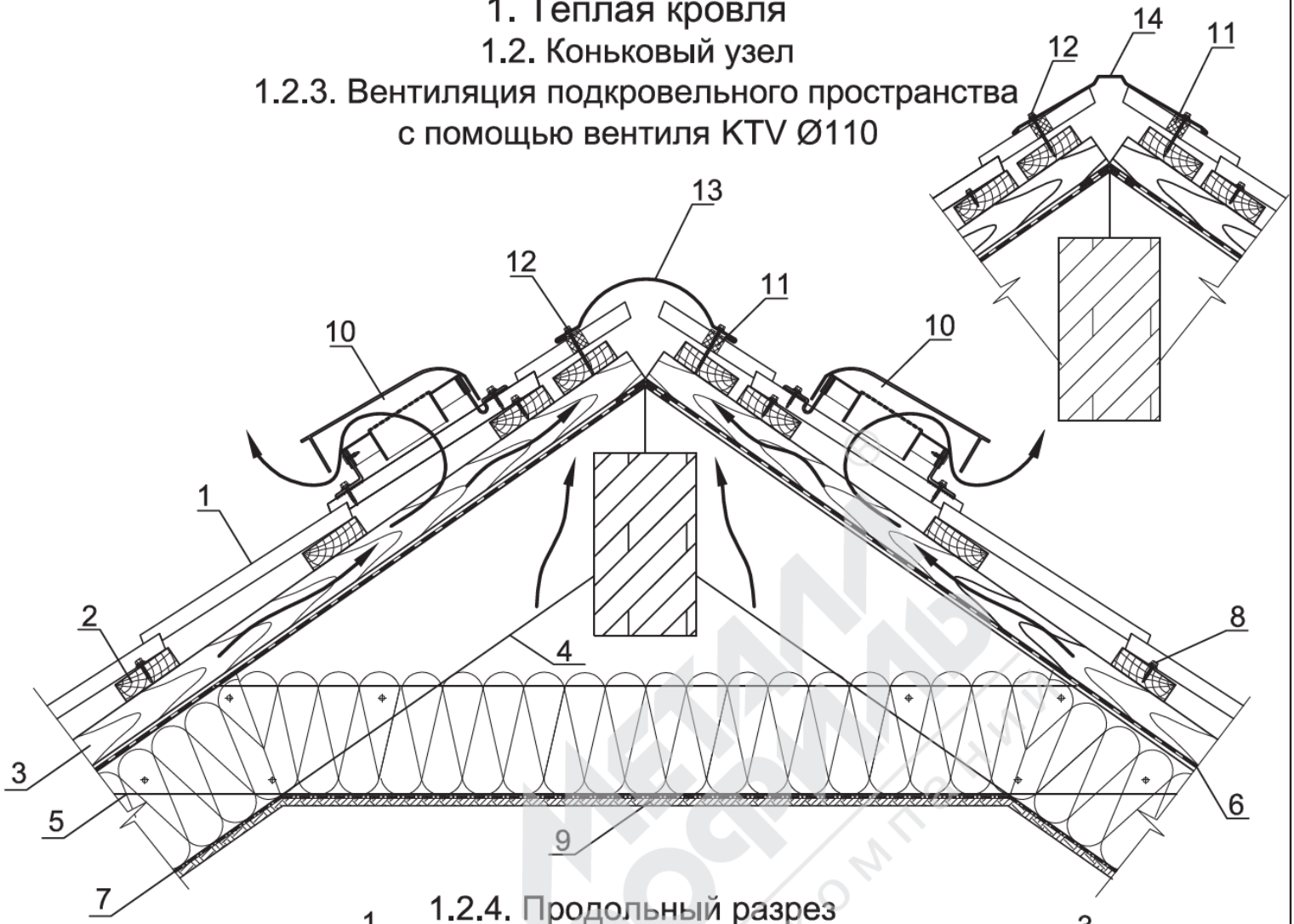

1.2.4. Продольный разрез

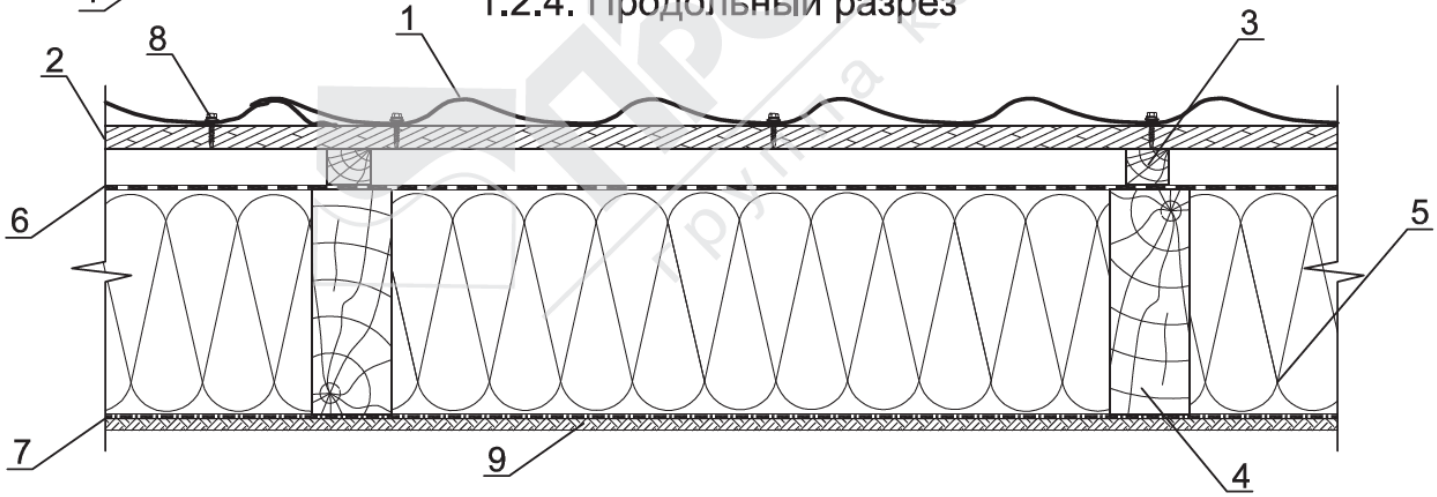

1. Кровельное покрытие (например, металлочерепица Монтеррей)
2. Обрешетка, доска 32х100 мм
3. Контробрешетка, брус 50х50 мм
4. Стропильная система
5. Теплоизоляция (по проекту)
6. Гидроизоляционная мембрана Tyvek Soft, Tyvek Solid, Tyvek Supro
7. Пароизоляционные пленки Металл Профиль или мембрана Tyvek AirGuard
8. Саморез Ø 4,8х28 (Ø 4,8х35) с ЭПДМ-прокладкой
9. Подшивка - мансарды (например, ориентировано-стружечные плиты ОСП)
10. Вентиль KTV Ø110 (для металлочерепицы)
11. Уплотнитель (например, Монтеррей х 1100 или универсальный)
12. Саморез Ø 4,8х70 (Ø 4,8х80) с ЭПДМ-прокладкой
13. Планка конька круглого R110х2000
14. Планка конька плоского 150х150х2000

2. Холодная кровля

2.4. Ендова

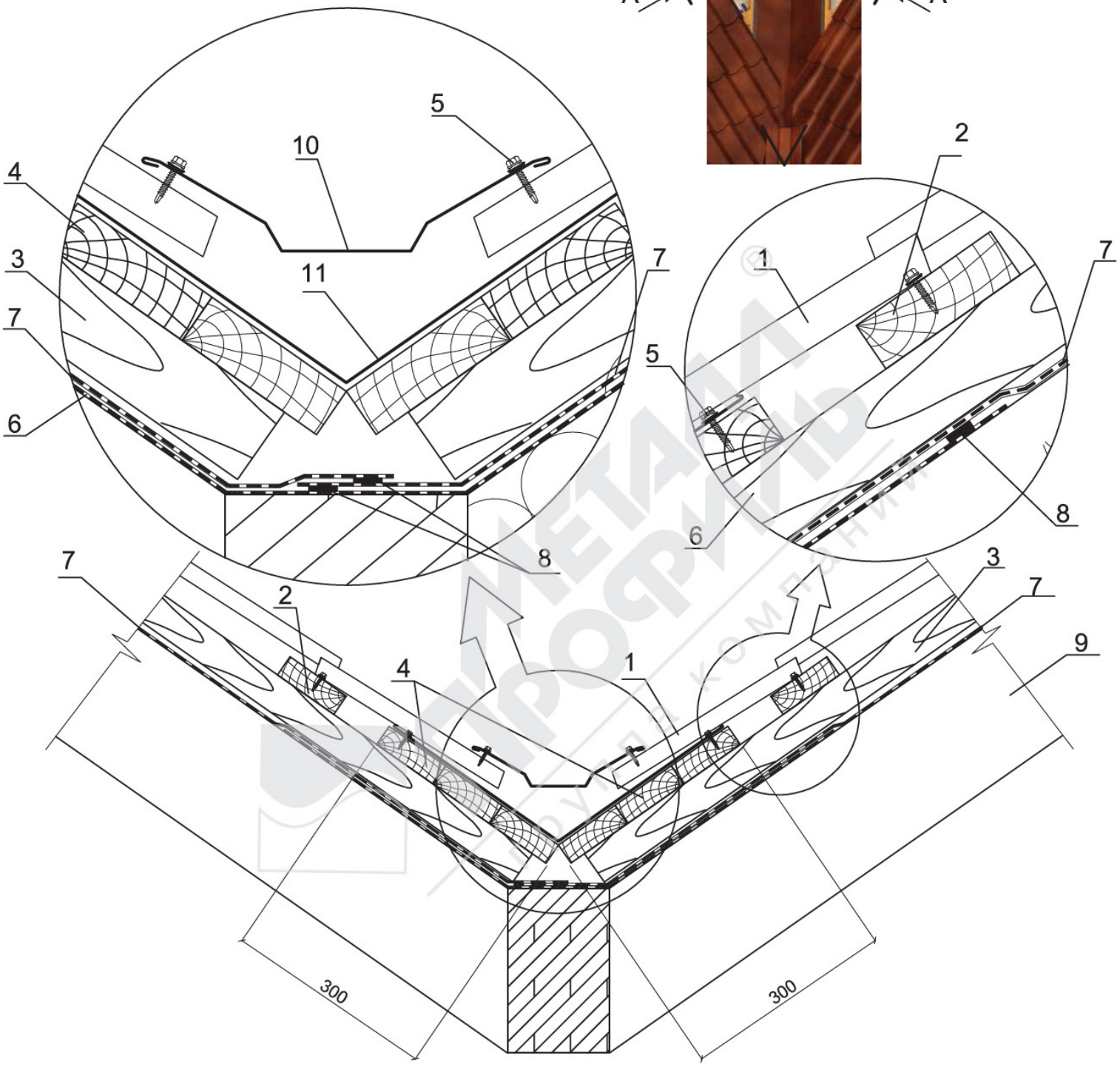

1. Кровельное покрытие (напимер, металлочерепица или профнастил)
2. Обрешетка, доска 32х100 мм
3. Контробрешетка, брус 50х50 мм
4. Сплошная обрешетка, доска 32х100 мм
5. Саморез Ø 4,8х28 (Ø 4,8х35) с ЭПДМ-прокладкой
6. Гидроизоляционная мембрана Tyvek Soft, Tyvek Solid, Tyvek Supro (рулон, раскатываемый на обрешетку по всей длине ендовы)
7. Гидроизоляционная мембрана Tyvek Soft, Tyvek Solid, Tyvek Supro (основные рулоны гидроизоляции)
8. Соединительная лента СП-1
9. Стропильная система
10. Планка ендовы верхняя 76х76х2000
11. Планка ендовы нижняя 298х298х2000

1. Теплая кровля

1.3. Ендова

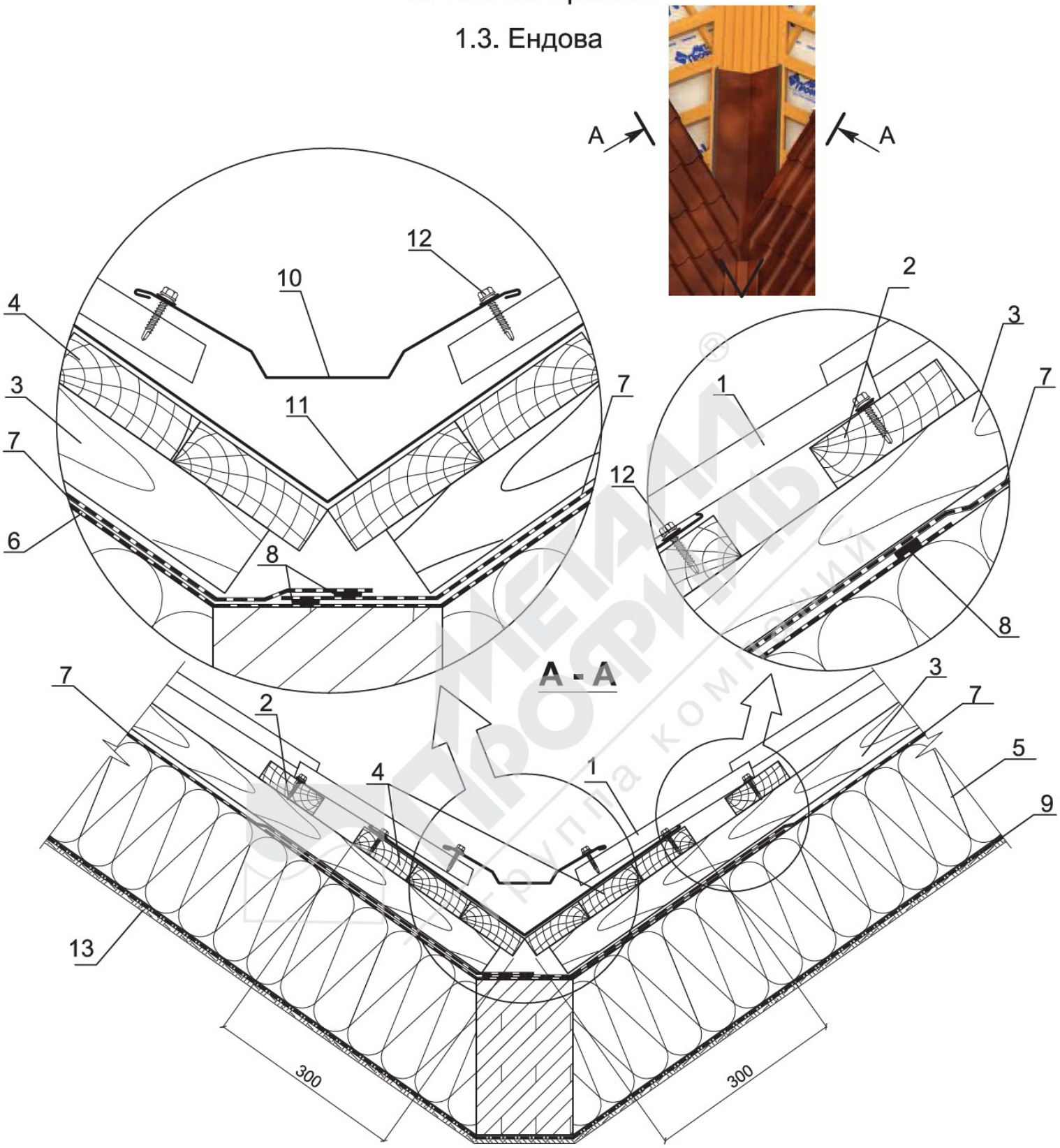

1. Кровельное покрытие (например, металлочерепица Монтеррей)
2. Обрешетка, доска 32х100 мм
3. Контробрешетка, брус 50х50 мм
4. Сплошная обрешетка, доска 32х100 мм
5. Теплоизоляция (по проекту)
6. Гидроизоляционная мембрана Tyvek Soft, Tyvek Solid, Tyvek Supro (рулон, раскатываемый на сплошную обрешетку по всей длине ендовы)
7. Гидроизоляционная мембрана Tyvek Soft, Tyvek Solid, Tyvek Supro (основные рулоны гидроизоляции)
8. Соединительная лента СП-1
9. Пароизоляционные пленки Металл Профиль или мембрана Tyvek AirGuard
10. Планка ендовы верхняя 76х76х2000
11. Планка ендовы нижняя 298х298х2000
12. Саморез Ø 4,8х28 (Ø 4,8х35) с ЭПДМ-прокладкой
13. Подшивка - мансарды (например, ориентировано-стружечные плиты ОСП)

1. Теплая кровля

1.14. Кровельная вентиляция

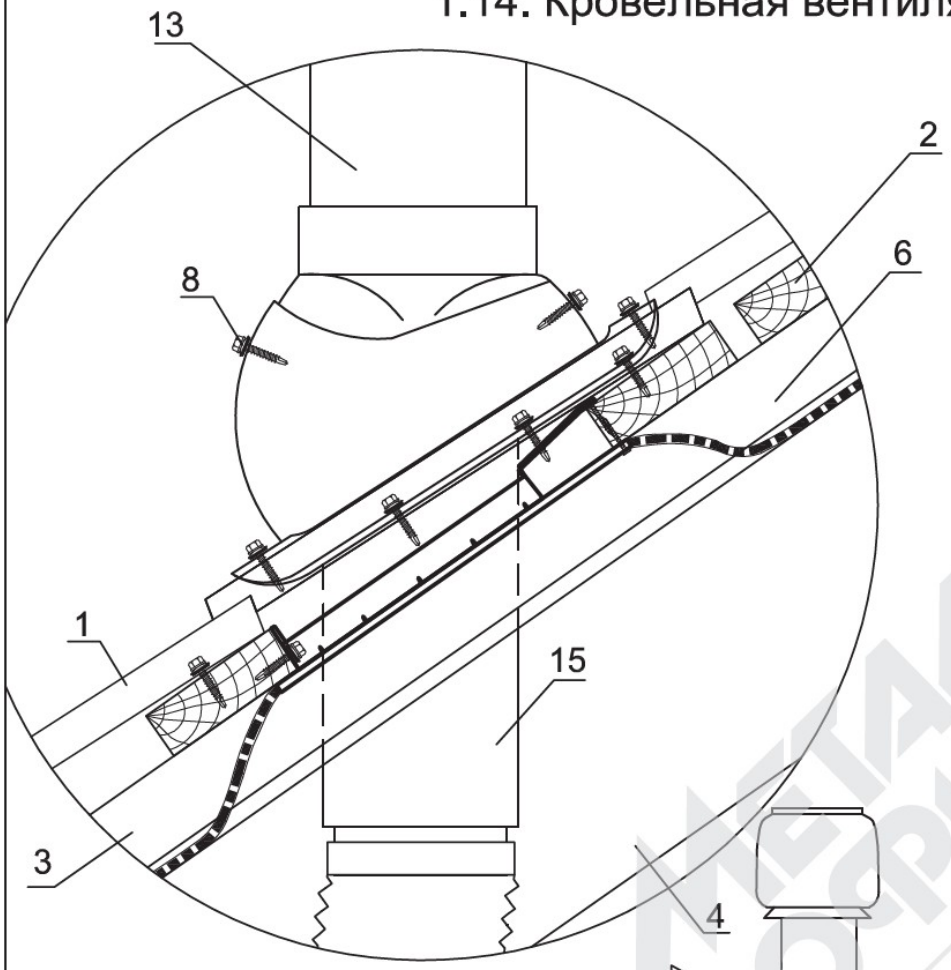

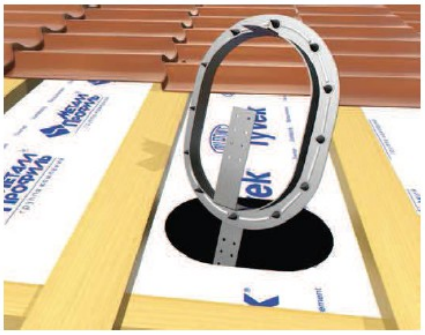

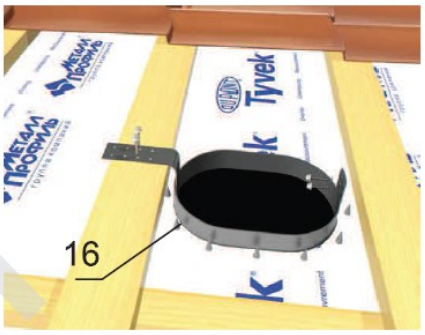

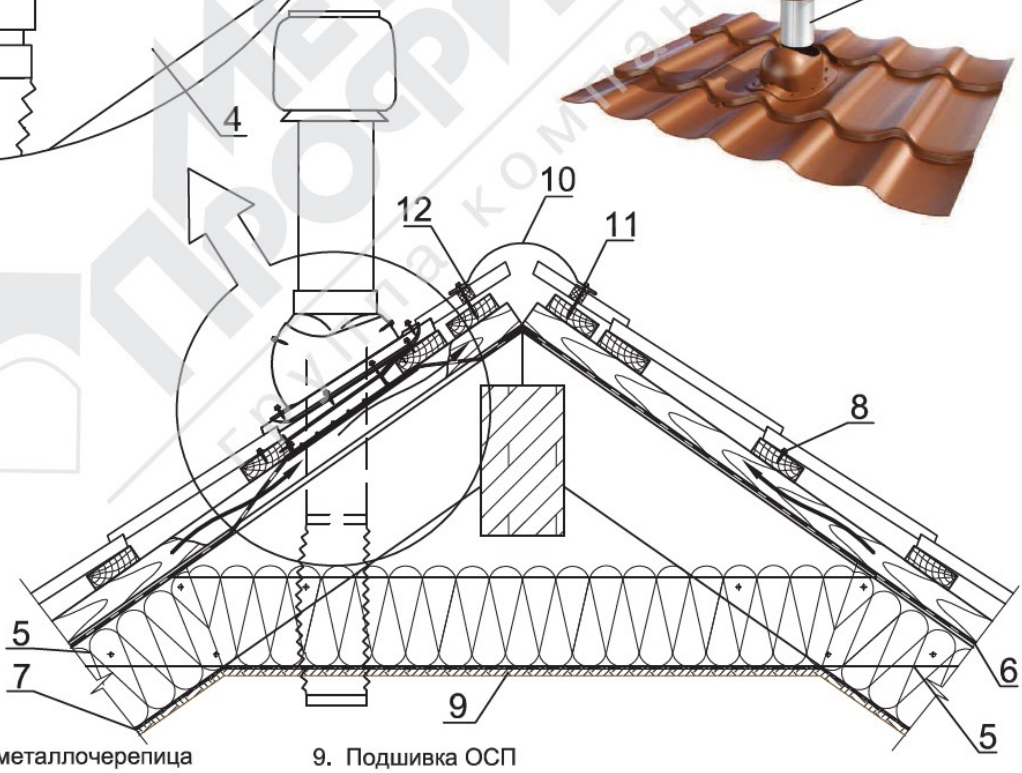

1. Кровельное покрытие (например, металлочерепица Монтеррей)
2. Обрешетка, доска 32х100 мм
3. Контробрешетка, брус 50х50 мм
4. Стропильная система
5. Теплоизоляция
6. Гидроизоляционная мембрана Tyvek Soft, Tyvek Solid, Tyvek Supro
7. Пароизоляционные пленки Металл Профиль или мембрана Tyvek Airguard
8. Саморез Ø 4,8х28 (Ø 4,8х35) с ЭПДМ-прокладкой
9. Подшивка ОСП
10. Планка конька круглого R110х2000
11. Уплотнитель (например, Монтеррей х 1100 или универсальный)
12. Саморез Ø 4,8х70 (Ø 4,8х80) с ЭПДМ-прокладкой
13. Выход вытяжки Vilpe изолированный с колпаком Ø125/Ø160/500
14. Проходной элемент для труб Ø110-160 мм
15. Труба изолированная Ø110, длиной 240 мм
16. Гофрированная труба Ø110, длиной310 мм

1. Теплая кровля

1.4. Фронтонный узел

1.4.1. С выступом

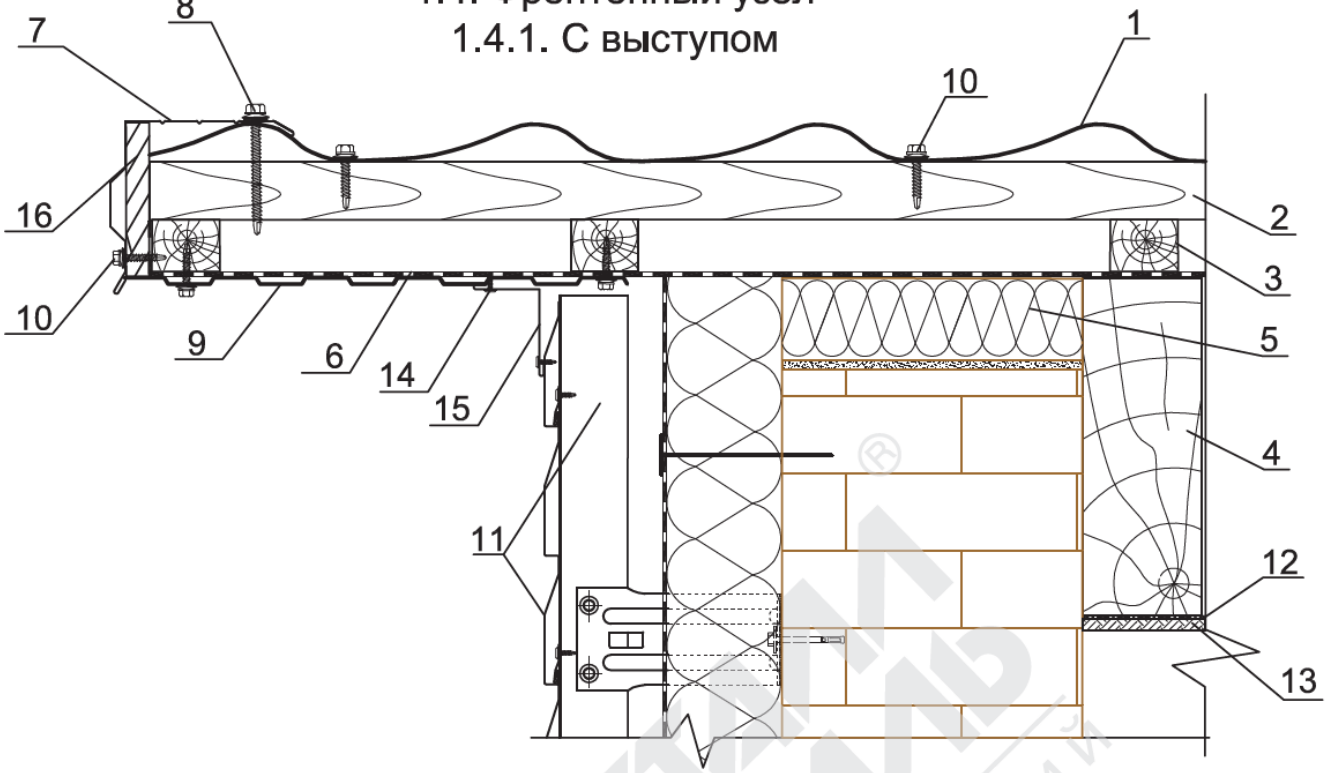

1.4.1. Без выступа

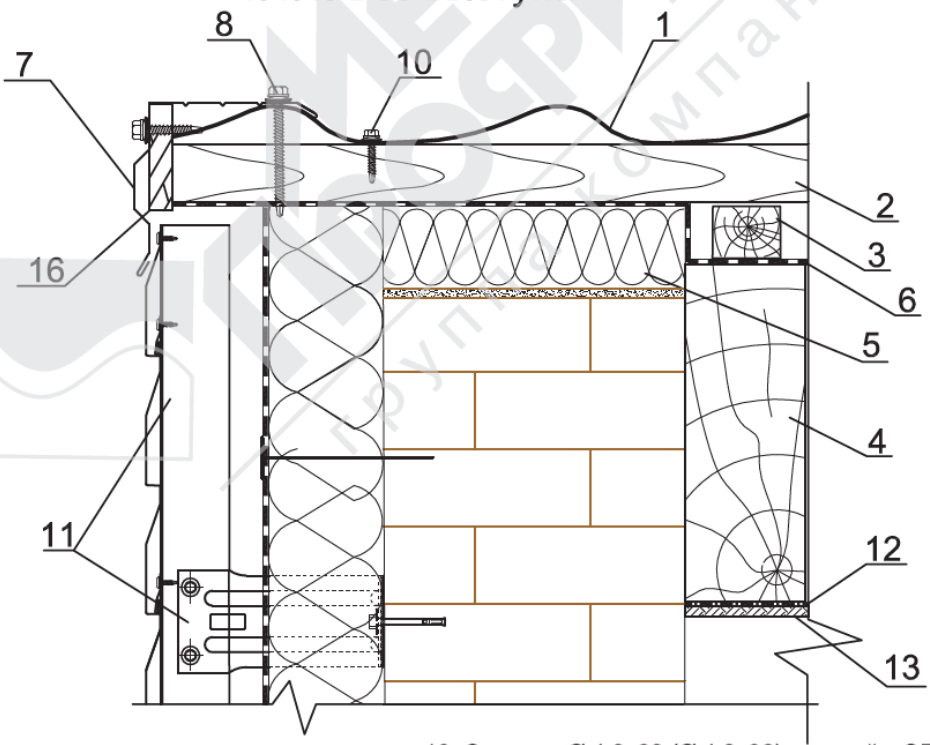

1. Кровельное покрытие (например, металлочерепица Монтеррей)
2. Обрешетка, доска 32x100 мм
3. Контробрешетка, брус 50x50 мм
4. Стропильная система
5. Теплоизоляция (толщина по проекту)
6. Гидроизоляционная мембрана Tyvek Soft, Tyvek Solid, Tyvek Supro
7. Планка торцевая 90x115x2000
8. Саморез Ø 4,8x70 (Ø 4,8x80) цветной с ЭПДМ-прокладкой
9. Декоративная подшивка карниза (например, профнастил С8)
10. Саморез Ø 4,8x28 (Ø 4,8x32) цветной с ЭПДМ-прокладкой
11. Система вентилируемого фасада типа ВФ МП (смотреть АТР "МП ВФ")
12. Пароизоляционные пленки Металл Профиль или мембрана Tyvek Air Guard
13. Подшивка - мансарды (например, ориентировано-стружечные плиты ОСП)
14. Саморез 4,2x16 с прессшайбой
15. Планка угла внутреннего 30x30
16. Торцевая доска

1. Теплая кровля

1.5. Излом кровли

1.5.1. Наружный

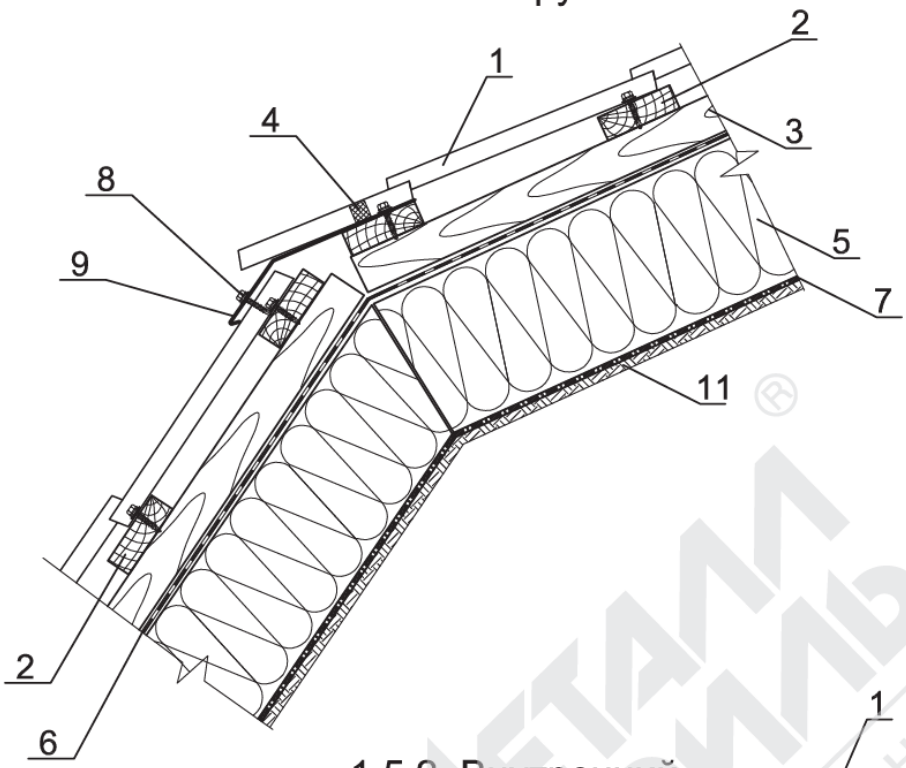

1.5.2. Внутренний

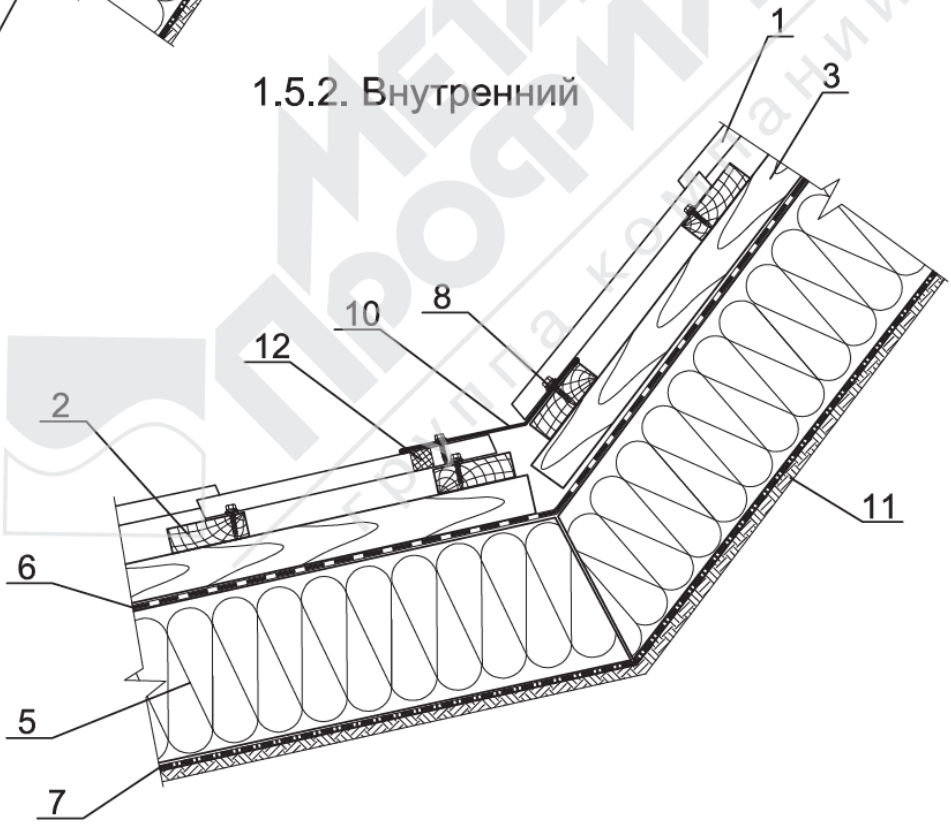

1. Кровельное покрытие (например, металлочерепица Монтеррей)
2. Обрешетка, доска 32х100 мм
3. Контробрешетка, брус 50х50 мм
4. Уплотнитель Монтеррей х 1100 обратный или униврсальный
5. Теплоизоляция (по проекту)
6. Гидроизоляционная мембрана Tyvek Soft, Tyvek Solid, Tyvek Supro
7. Пароизоляционные пленки Металл Профиль или мембрана Tyvek Air Guard
8. Саморез Ø 4,8х28 (Ø 4,8х35) цветной с ЭПДМ-прокладкой
9. Планка карнизная 100х69х2000
10. Планка примыкания верхняя 250х147х2000
11. Подшивка - мансарды (например, ориентировано-стружечные плиты ОСП)
12. Уплотнитель Монтеррей х1100 или униврсальный

1. Теплая кровля

1.6. Примыкание к дымовой трубе

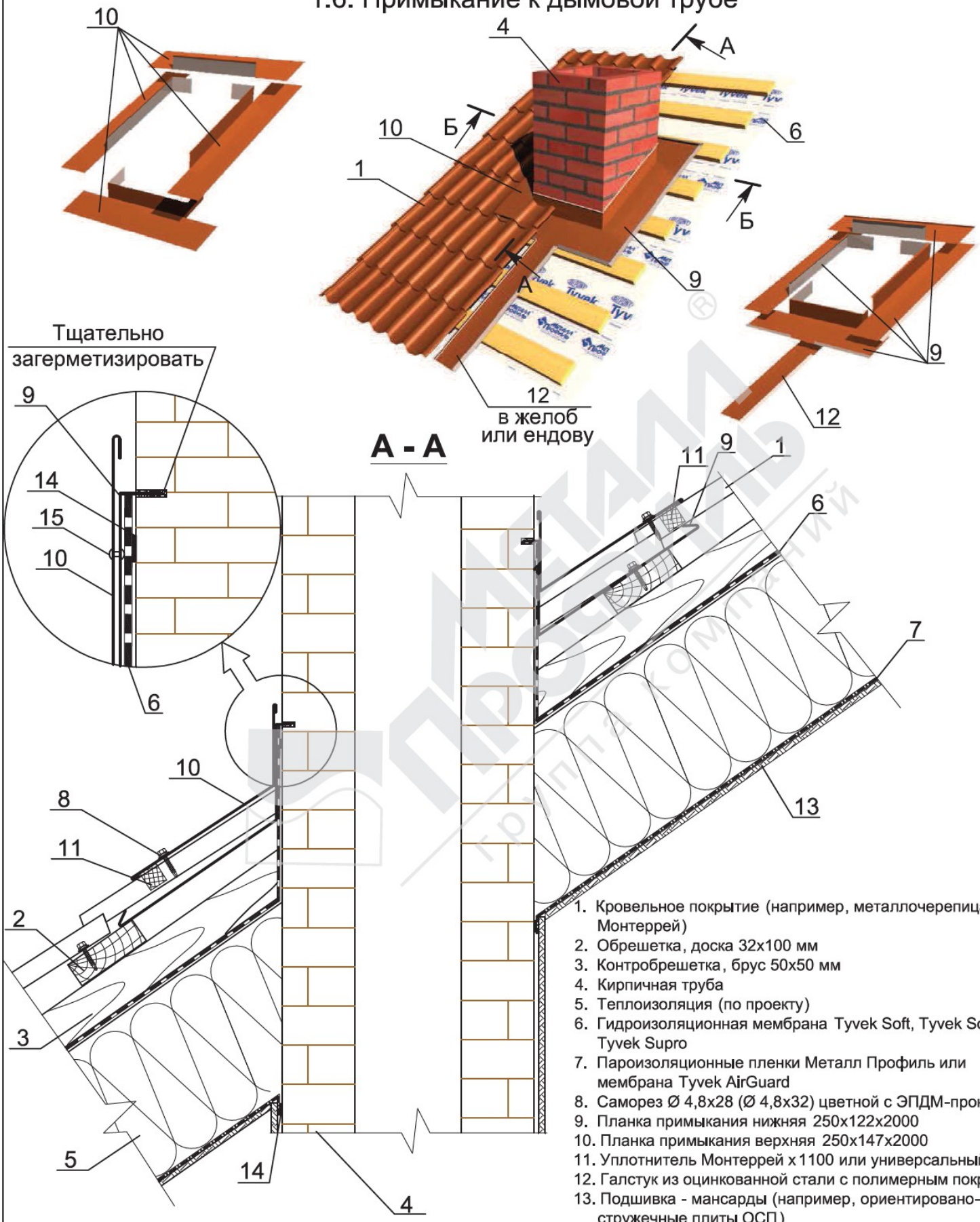

1. Кровельное покрытие (например, металлочерепица Монтеррей)
2. Обрешетка, доска 32х100 мм
3. Контробрешетка, брус 50х50 мм
4. Кирпичная труба
5. Теплоизоляция (по проекту)
6. Гидроизоляционная мембрана Tyvek Soft, Tyvek Solid, Tyvek Supro
7. Пароизоляционные пленки Металл Профиль или мембрана Tyvek AirGuard
8. Саморез Ø 4,8х28 (Ø 4,8х32) цветной с ЭПДМ-прокладкой
9. Планка примыкания нижняя 250х122х2000
10. Планка примыкания верхняя 250х147х2000
11. Уплотнитель Монтеррей х1100 или универсальный
12. Галстук из оцинкованной стали с полимерным покрытием
13. Подшивка - мансарды (например, ориентировано-стружечные плиты ОСП)
14. Соединительная лента СП-1
15. Заклепка стальная

1. Теплая кровля

1.6. Примыкание к дымовой трубе

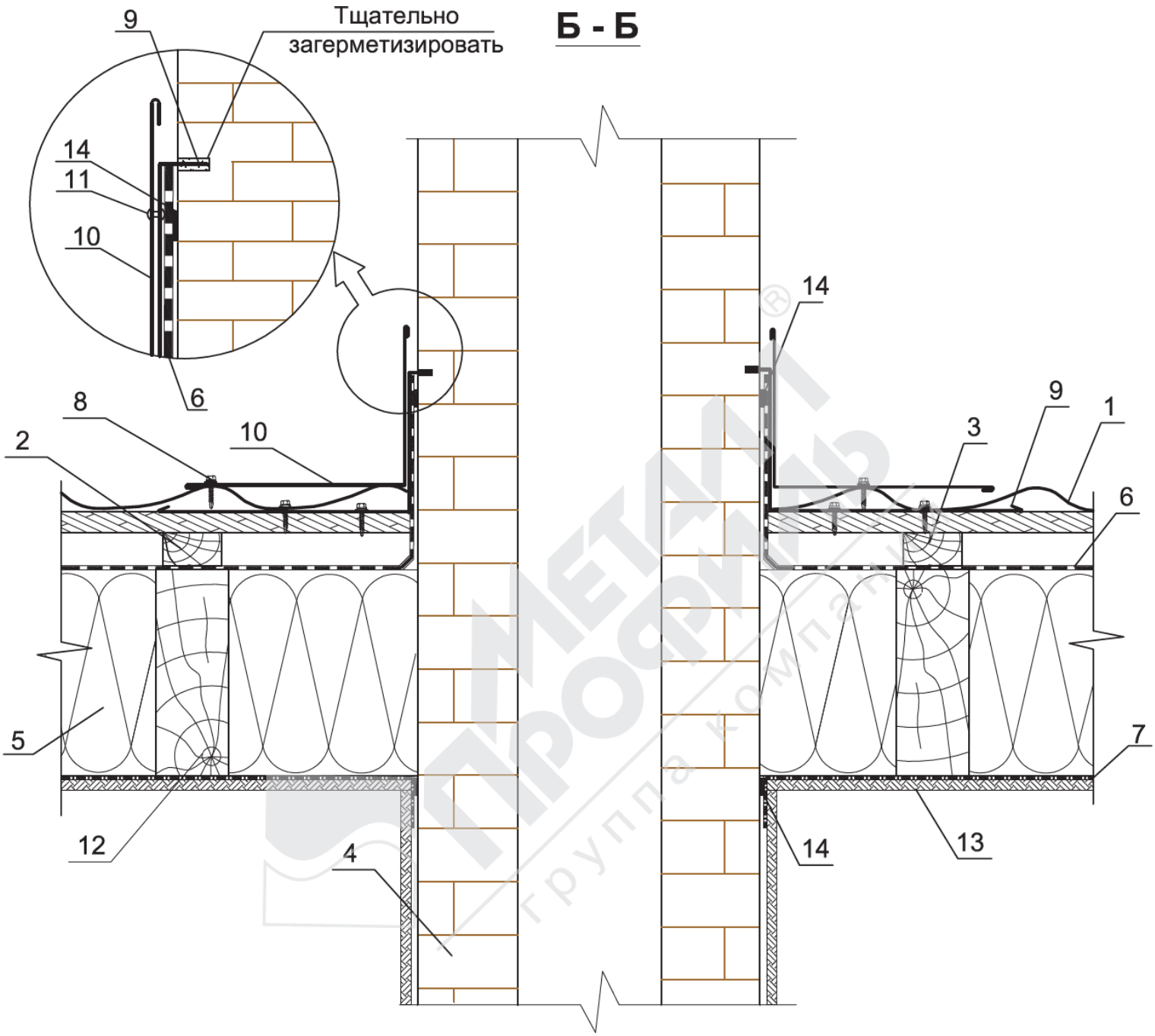

1. Кровельное покрытие (например, металлочерепица Монтеррей)
2. Обрешетка, доска 32х100 мм
3. Контробрешетка, брус 50х50 мм
4. Кирпичная труба
5. Теплоизоляция (по проекту)
6. Гидроизоляционная мембрана Tyvek Soft, Tyvek Solid, Tyvek Supro
7. Пароизоляционные пленки Металл Профиль или мембрана Tyvek AirGuard
8. Саморез Ø 4,8х28 (Ø 4,8х32) цветной с ЭПДМ-прокладкой
9. Планка примыкания нижняя 250х122х2000
10. Планка примыкания верхняя 250х147х2000
11. Заклепка стальная
12. Стропильная
13. Подшивка - мансарды (например, ориентировано-стружечные плиты ОСП)
14. Соединительная лента СП-1

1. Теплая кровля

1.7. Снегозадержатель

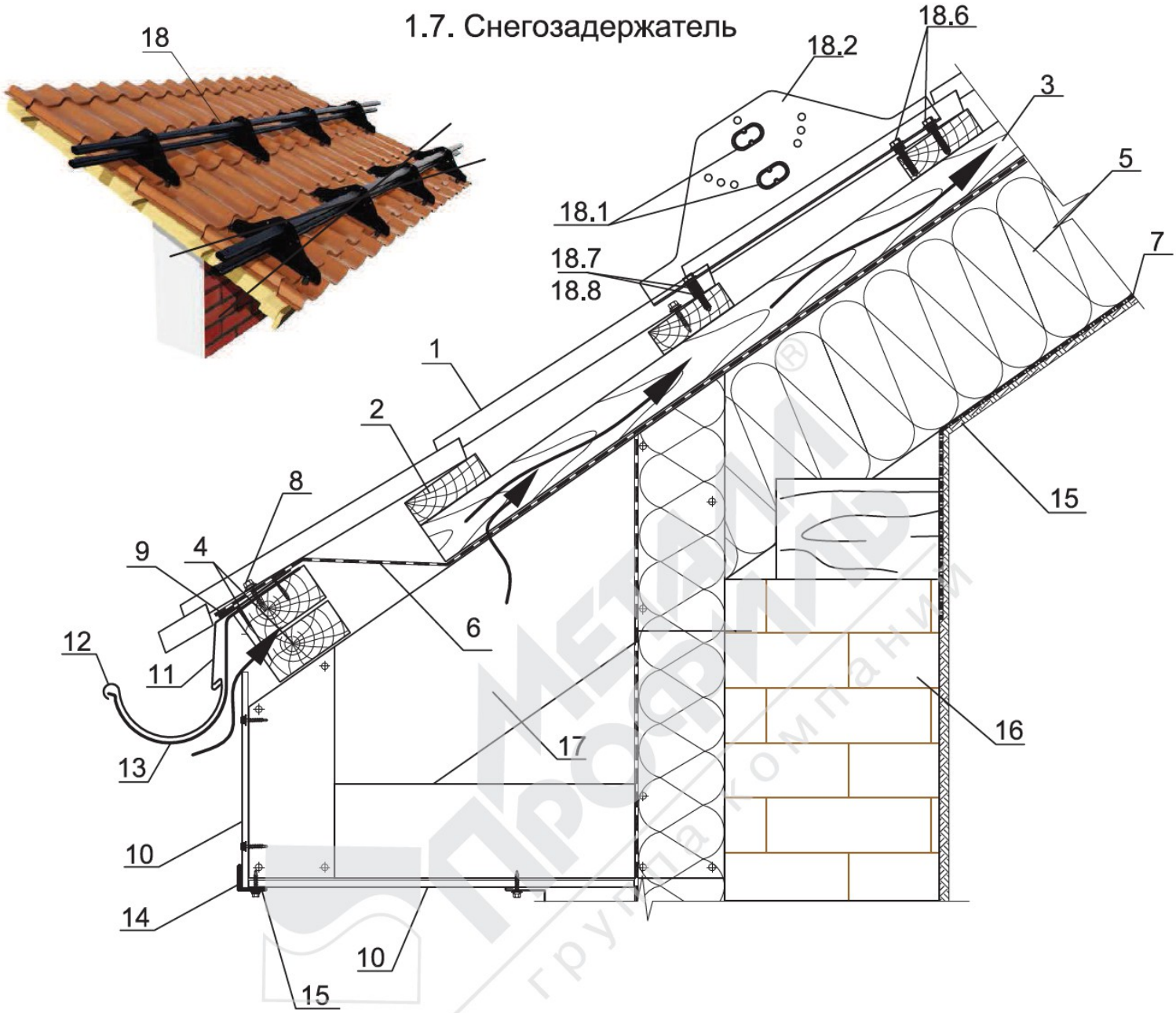

1. Кровельное покрытие (например, металлочерепица Монтеррей)
2. Обрешетка, доска 32х100 мм
3. Контробрешетка, брус 50х50 мм
4. Первая доска обрешетки, 50х100 мм
5. Теплоизоляция (по проекту)
6. Гидроизоляционная мембрана Tyvek Soft, Tyvek Solid, Tyvek Supro
7. Пароизоляционные пленки Металл Профиль или мембрана Tyvek AirGuard
8. Саморез Ø 4,8х28 (Ø 4,8х35) с ЭПДМ-прокладкой
9. Соединительная лента СП-1
10. Декоративная подшивка карниза (например, профнастил С8)
11. Планка карнизная 100х69х2000
12. Водосточный желоб
13. Держатель желоба
14. Планка угла наружного 30х30
15. Подшивка - мансарды (например, ориентировано-стружечные плиты ОСП)
16. Стена здания
17. Стропильная система
18. Снегозадержатель СЗТ-h150х3000 (СЗТ-h150х1000) в комплекте*:

18.1. Труба 40х20х1х3000 - 2 шт
18.2. Кронштейн опорный - 4 шт
18.3. Болт М8х35 - 2 шт
18.4. Гайка М8 - 2 шт
18.5. Шайба Ø8 - 16 шт
18.6. Болт-шуруп Ø8х50 - 12 шт
18.7. Прокладка из пластиката Н-7мм - 16 шт
18.8. Прокладка из пластиката Н-14мм - 4 шт

** - в каждый комплект входит подробная инструкция по монтажу*

1. Теплая кровля

1.8. Переходный мостик

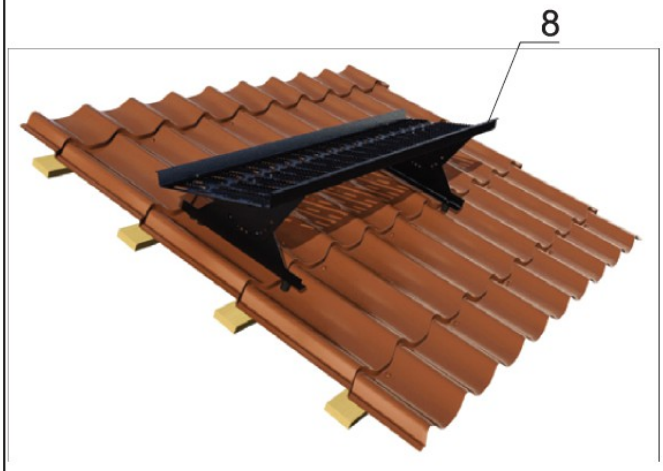

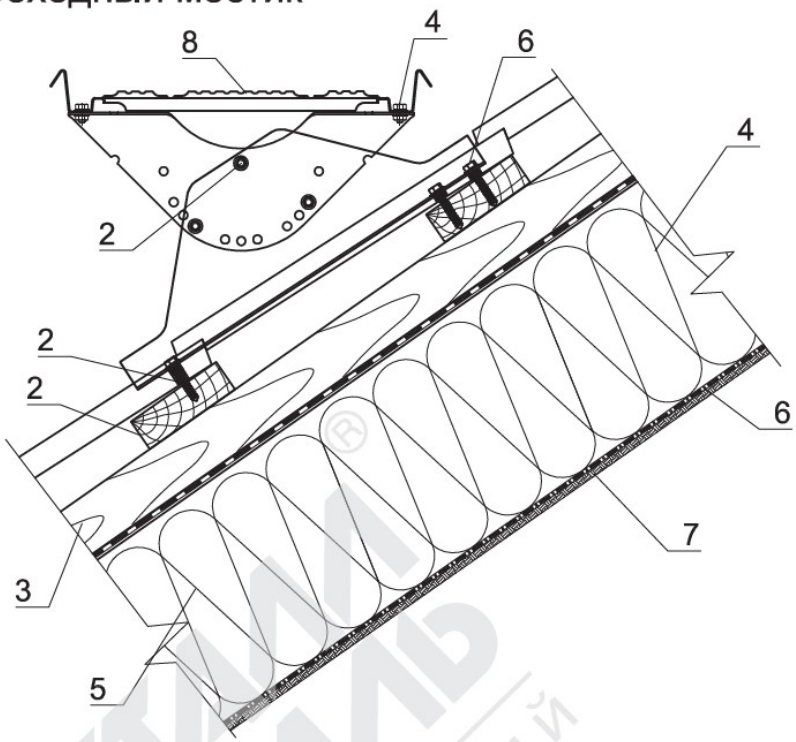

1.9. Антенный выход

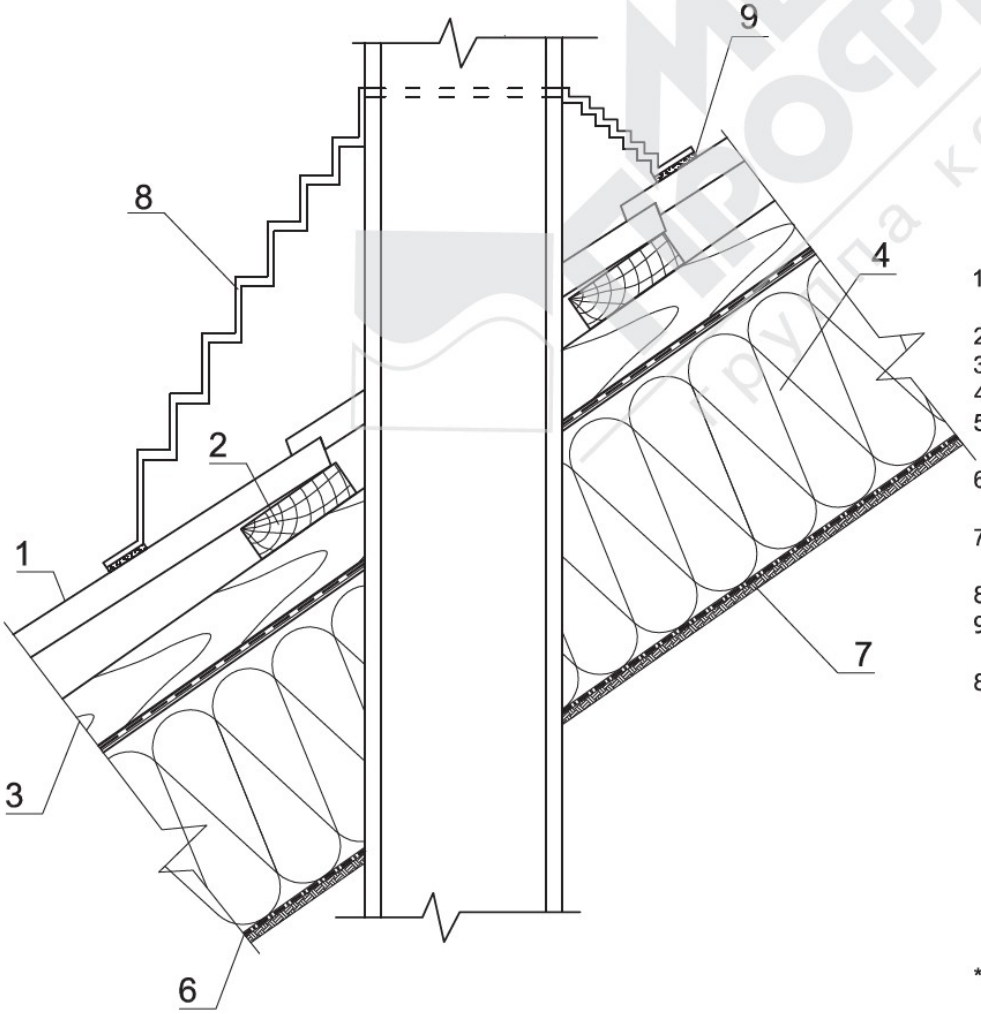

1. Кровельное покрытие (например, металлочерепица Монтеррей)
2. Обрешетка, доска 32х100 мм
3. Контробрешетка, брус 50х50 мм
4. Теплоизоляция (по проекту)
5. Гидроизоляционная мембрана Tyvek Soft, Tyvek Solid, Tyvek Supro
6. Пароизоляционные пленки Металл Профиль или мембрана Tyvek AirGuard
7. Подшивка - мансарды (например, ориентировано-стружечные плиты ОСП)
8. Антенный выход
9. Герметик силиконовый (входит в комплект антенного выхода)
8. Переходный мостик ПМ-395х1250 в комплекте
   - 8.1 - платформа переходного мостика - 1 шт
   - 8.2 - кронштейн верхний - 2 шт
   - 8.3 - кронштейн нижний - 2 шт
   - 8.4 - болт М8х20 - 14 шт
   - 8.5 - гайка М8 - 20 шт
   - 8.6 - шайба Ø8 - 14 шт
   - 8.7 - болт-шуруп Ø8х50 - 6 шт
   - 8.8 - прокладка из пластиката Н-7мм - 8шт
   - 8.9 - прокладка из пластиката Н-14мм - 2шт

* - *в каждый комплект входит подробная инструкция по монтажу*

1. Теплая кровля

1.10. Кровельное ограждение

1. Кровельное покрытие (например, металлочерепица Монтеррей)
2. Обрешетка, доска 32х100 мм
3. Контробрешетка, брус 50х50 мм
4. Первая доска обрешетки, 50х100 мм
5. Теплоизоляция (по проекту)
6. Гидроизоляционная мембрана Tyvek Soft, Tyvek Solid, Tyvek Supro
7. Пароизоляционные пленки Металл Профиль или мембрана Tyvek AirGuard
8. Саморез Ø 4,8х28 (Ø 4,8х35) с ЭПДМ-прокладкой
9. Соединительная лента СП-1
10. Декоративная подшивка карниза (например, профнастил С-8)
11. Карнизная планка
12. Водосточный желоб
13. Держатель желоба
14. Стропильная система
15. Сплошная обрешетка, 32х100 мм (в местах установки кровельного ограждения)
16. Подшивка мансарды (например, ориентировано-стружечные плиты ОСП)
17. Ограждение кровельное ОК-h600х1860 в комплекте*:
    - 17.1 Решетка ограждения - 1 шт.
    - 17.2. Опора ограждения - 2 шт.
    - 17.3. Болт М8х55 - 2 шт.
    - 17.4. Болт М8х35 - 4 шт.
    - 17.5. Болт М8х16 - 4 шт.
    - 17.6. Гайка М8 - 10 шт.
    - 17.7. Шайба Ø8 - 26 шт.
    - 17.8. Болт-шуруп Ø8х50 - 6 шт.
    - 17.9. Прокладка резиновая 3х40х350 - 2 шт.

** - в каждый комплект входит подробная инструкция по монтажу*

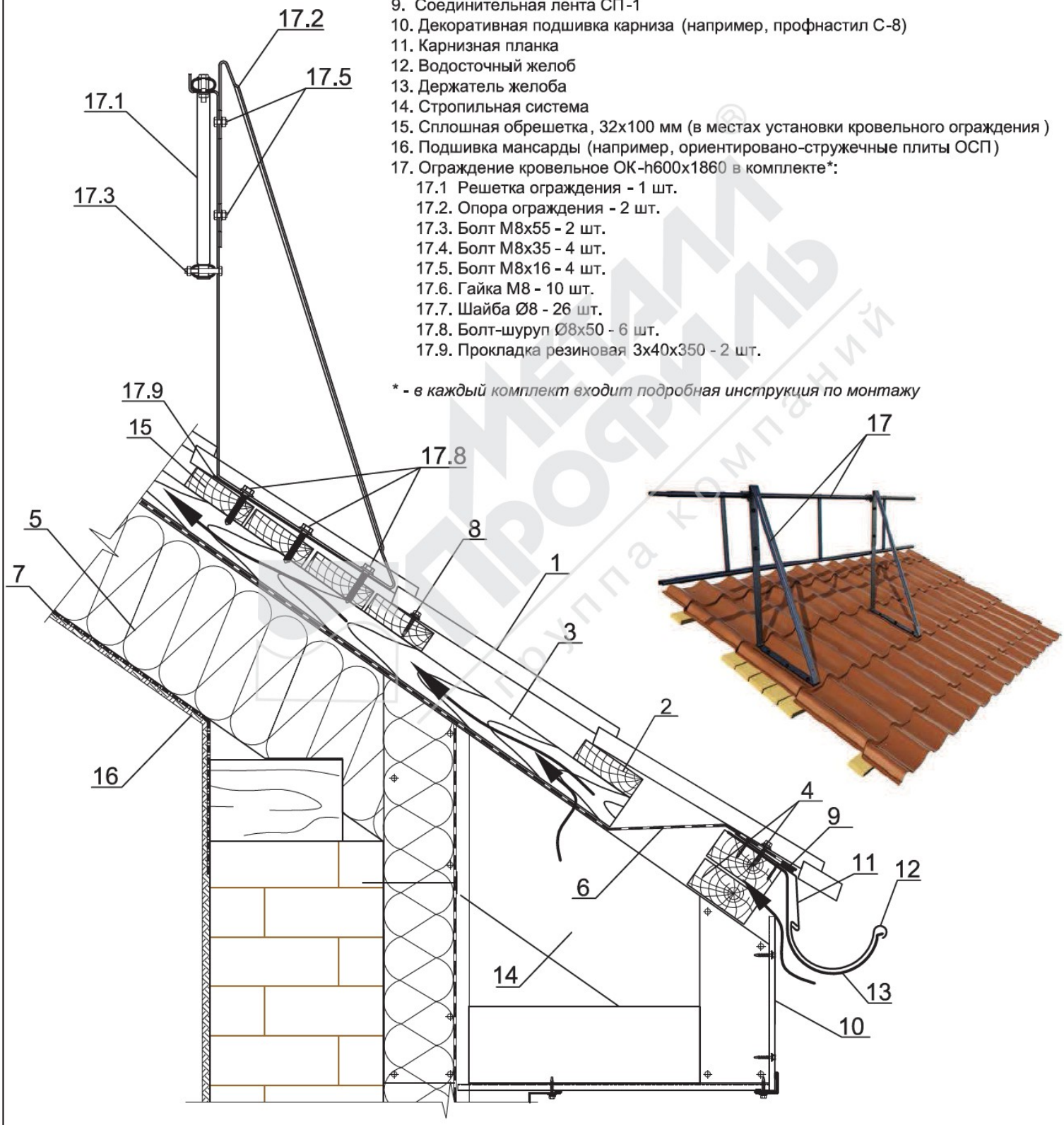

Кровельная система Металл Профиль®

1. Теплая кровля
1.11. Лестница с комплектующими
1.11.1. Конек

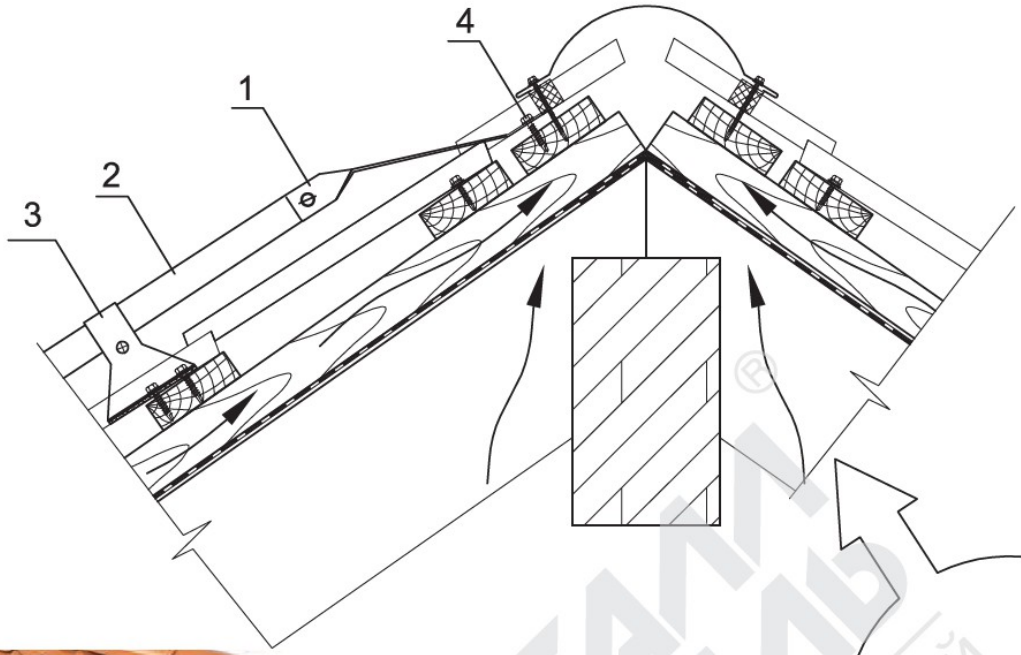

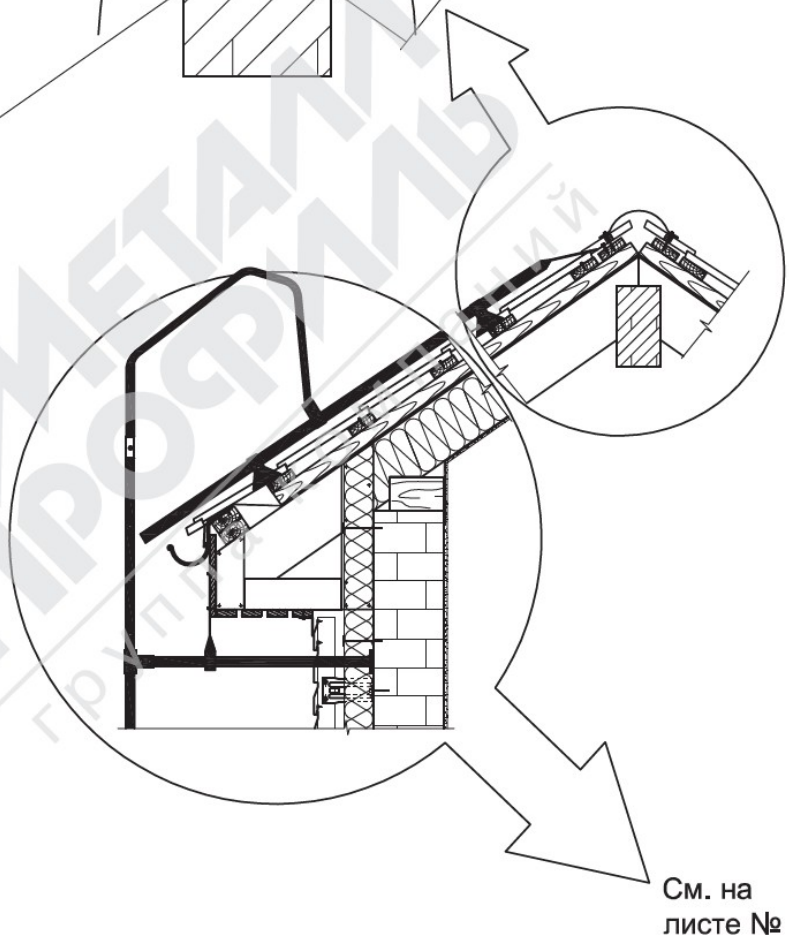

1. Кронштейн под конек для лестницы Л-ККО
2. Лестница кровельная, стеновая Л-455х1860
   - 2.1. Секция лестницы - 1 шт;
   - 2.2. Болт М8х35 - 2 шт;
   - 2.3. Гайка М8 - 2 шт;
   - 2.4. Шайба Ø8 - 4 шт.
3. Кронштейн к крыше для лестницы Л-ККР
   - кронштейн к крыше - 1 шт.
   - болт М8х40 - 1 шт.
   - гайка М8 - 1 шт.
   - шайба Ø8 - 2 шт.
   - прокладка резин. 3х30х125 - 1 шт.
   - болт-шуруп 8х60 - 2 шт.
4. Болт-шуруп (по проекту)

1. Теплая кровля
1.11. Лестница с комплектующими
1.11.2. Карнизный свес*

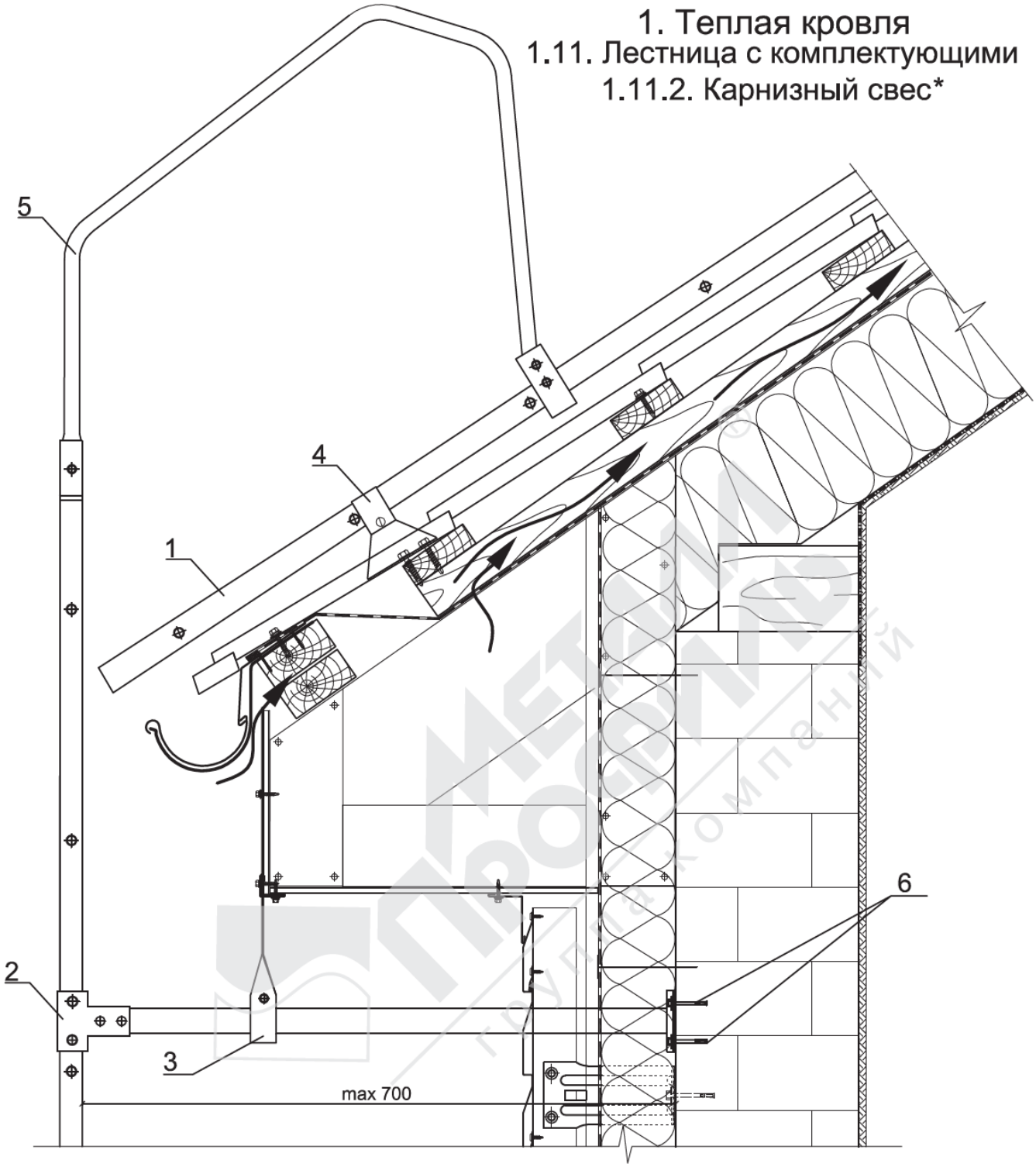

1. Лестница кровельная, стеновая Л-455х1860
   - 1.1. Секция лестницы - 1 шт;
   - 1.2. Болт М8х35 - 2 шт;
   - 1.3. Гайка М8 - 2 шт;
   - 1.4. Шайба Ø8 - 4 шт.
2. Кронштейн к стене (в комплекте) Л-КС
   - 2.1. Кронштейн в сборе (стойка+хомут 2части) - 1 шт.
   - 2.2. Болт М8х50 - 3 шт.
   - 2.3. Гайка М8 - 3 шт.
   - 2.4. Шайба Ø8 - 6 шт.
   - 2.5. Шайба Ø12 - 2 шт.
3. Кронштейн подвесной для лестницы (в комплекте) Л-КП
   - 3.1. Кронштейн подвесной - 1 шт.
   - 3.2. Болт М8х40 -1 шт.
   - 3.3. Гайка М8 - 1 шт.
   - 3.4. Шайба Ø8 - 2 шт.
4. Кронштейн к крыше для лестницы Л-ККР
   - 4.1. Кронштейн к крыше - 1 шт.
   - 4.2. Болт М8х40 - 1 шт.
   - 4.3. Гайка М8 - 1 шт.
   - 4.4. Шайба Ø8 - 2 шт.
   - 4.5. Прокладка резин. 3х30х125 - 1 шт.
   - 4.6. Болт-шуруп 8х60 - 2 шт.
5. Поручень для лестницы (в комплекте 2 шт) Л-ПО
   - 5.1. Поручень - 2 шт.
   - 5.2. Кронштейн поручня - 2 шт.
   - 5.3. Скоба поручня - 2 шт.
   - 5.4. Болт М8х45 - 4 шт.
   - 5.5. Гайка М8 - 4 шт.
   - 5.6 Шайба Ø8 - 8 шт.
6. Болт-шуруп (по проекту)

1. Теплая кровля

1.12. Мансардное окно

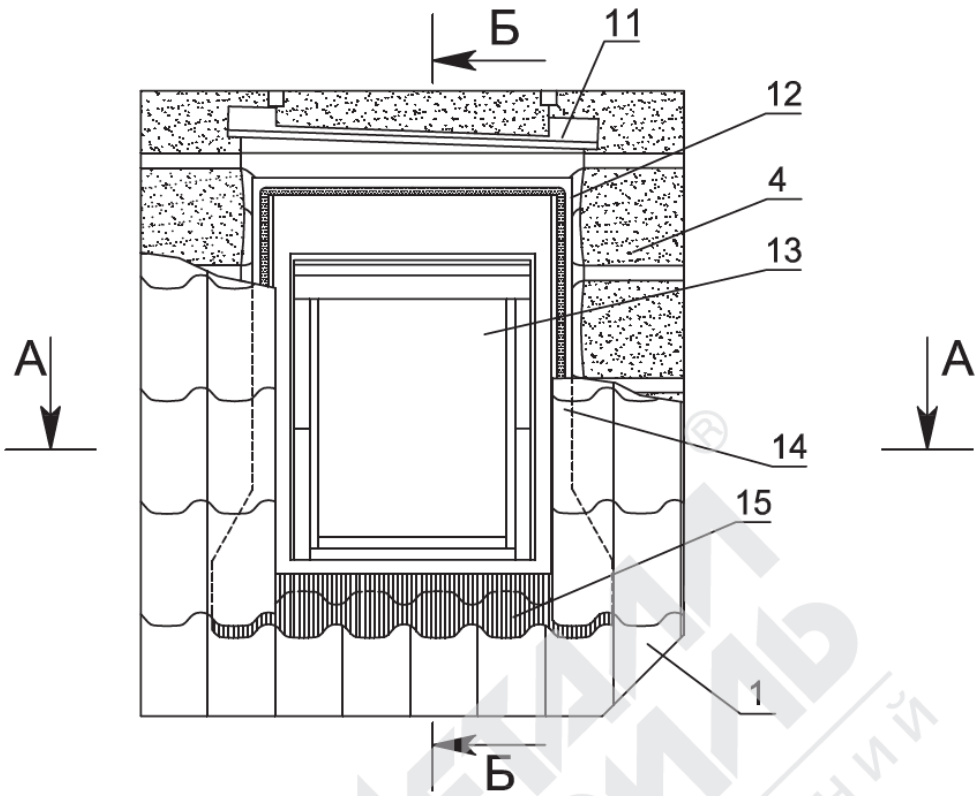

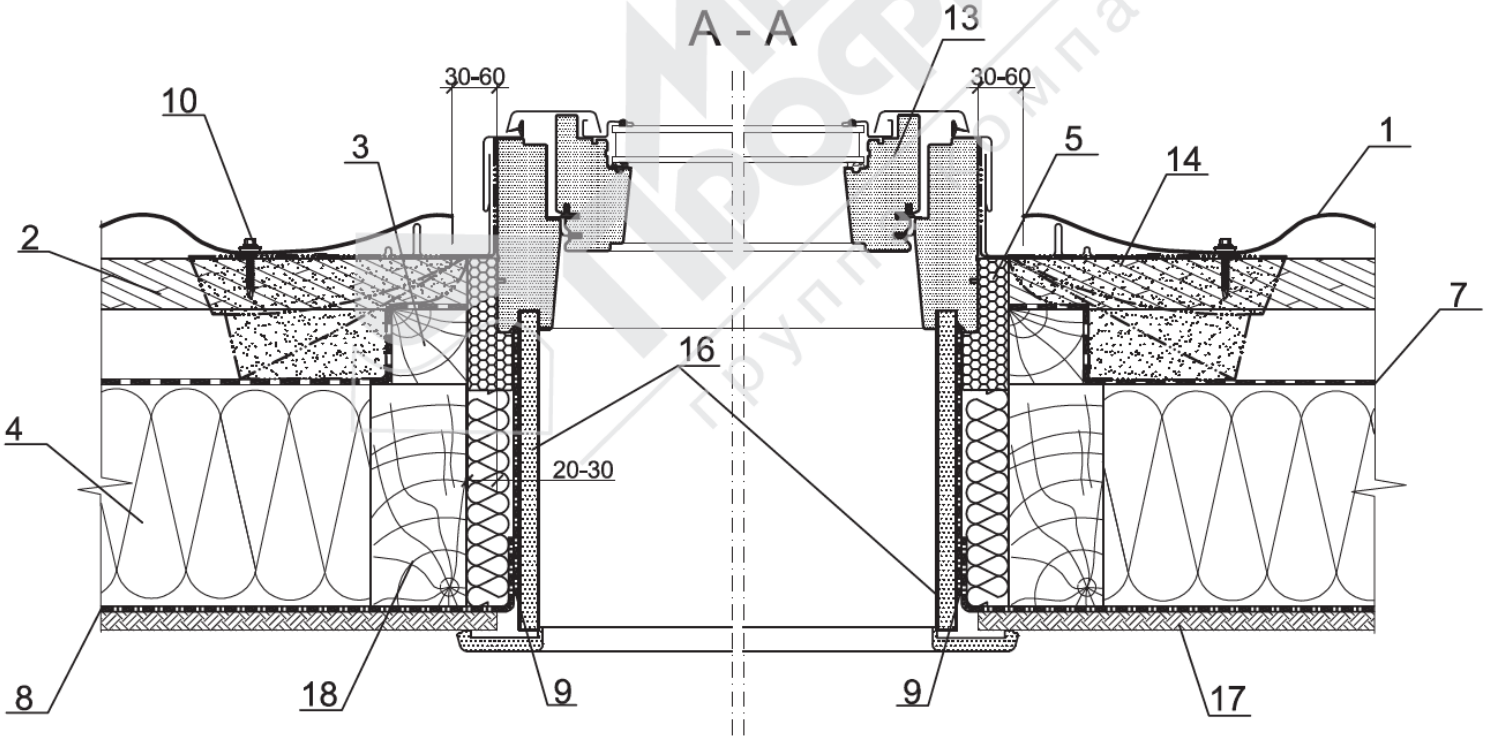

1. Кровельное покрытие (например, металлочерепица Монтеррей)
2. Обрешетка, доска 32х100 мм
3. Контробрешетка, брус 50х50 мм
4. Теплоизоляция (по проекту)
5. Теплоизоляционный контур комплекта BDX2000
6. Гидроизоляционный контур комплекта BDX2000
7. Гидроизоляционная мембрана Tyvek Soft, Tyvek Solid, Tyvek Supro
8. Пароизоляционные пленки Металл Профиль или мембрана Tyvek AirGuard
9. Пароизоляция VELUX BBX
10. Саморез Ø 4,8х28 (Ø 4,8х35) с ЭПДМ-прокладкой
11. Дренажный желоб VELUX
12. Верхняя секция оклада VELUX EDW
13. Мансардное окно VELUX GGL
14. Боковая секция оклада VELUX EDW
15. Нижняя секция оклада VELUX EDW
16. Откос VELUX LSC
17. Подшивка мансарды (например, ориентировано-стружечные плиты ОСП)
18. Стропильная система